An Oshkosh Corporation Company

Руководство по эксплуатации и технике безопасности

Это исходные инструкции. Всегда держите руководство в машине.

Модели
RT4069
ERT4069
PVC 2004

ANSI **AS/NZS**

31217884
November 25, 2020 - Rev A
Russian - Operation and Safety Manual

ПРЕДИСЛОВИЕ

Модели передвижной подъемной платформы (MEWP), упоминаемые в данном руководстве, сконструированы и протестированы в соответствии или с превышением требований различных применимых стандартов. Определенную информацию о применимых стандартах см. на табличке изготовителя, размещенной на соответствующей передвижной подъемной платформе.

Это руководство — очень важный инструмент! Всегда держите его в машине.

Цель данного руководства — дать владельцам, пользователям, операторам, арендаторам и арендодателям описание мер предосторожности и процедур эксплуатации, необходимых для безопасного и правильного использования машины по ее прямому назначению.

Ввиду непрерывного совершенствования своей продукции компания JLG Industries, Inc. оставляет за собой право изменять спецификации без предварительного уведомления. За последней информацией обращайтесь в JLG Industries, Inc.

Для ознакомления с информацией о гарантии и регистрации изделий, а также для доступа к другой документации, связанной с машинами, обращайтесь к сайту www.JLG.com.

ПРЕДУПРЕДИТЕЛЬНЫЕ ЗНАКИ И НАДПИСИ ПО ТЕХНИКЕ БЕЗОПАСНОСТИ

ЭТО ЗНАК, ПРЕДУПРЕЖДАЮЩИЙ ОБ ОПАСНОСТИ. ОН ИСПОЛЬЗУЕТСЯ ДЛЯ ПРЕДУПРЕЖДЕНИЯ О ПОТЕНЦИАЛЬНЫХ ОПАСНОСТЯХ ТРАВМИРОВАНИЯ. ВО ИЗБЕЖАНИЕ ТРАВМЫ ИЛИ СМЕРТИ ВЫПОЛНЯЙТЕ ВСЕ ИНСТРУКЦИИ ПО ТЕХНИКЕ БЕЗОПАСНОСТИ, ПРИВЕДЕННЫЕ ПОСЛЕ ЭТОГО ЗНАКА.

⚠ ОПАСНО

ЭТОТ ЗНАК ПРЕДУПРЕЖДАЕТ О НАДВИГАЮЩЕЙСЯ ОПАСНОСТИ, КОТОРАЯ, ЕСЛИ ЕЕ НЕ ПРЕДОТВРАТИТЬ, ПРИВЕДЕТ К ТЯЖЕЛОЙ ТРАВМЕ ИЛИ СМЕРТИ. ЭТА НАКЛЕЙКА РАЗМЕЩАЕТСЯ НА КРАСНОМ ФОНЕ.

⚠ ОСТОРОЖНО

ЭТОТ ЗНАК ПРЕДУПРЕЖДАЕТ О ПОТЕНЦИАЛЬНО ОПАСНОЙ СИТУАЦИИ. ЕСЛИ ЕЕ НЕ ПРЕДОТВРАТИТЬ, ОНА МОЖЕТ ПРИВЕСТИ К ТЯЖЕЛЫМ ТРАВМАМ ИЛИ ГИБЕЛИ ЛЮДЕЙ. ЭТА НАКЛЕЙКА РАЗМЕЩАЕТСЯ НА ОРАНЖЕВОМ ФОНЕ.

⚠ ВНИМАНИЕ

ЭТОТ ЗНАК ПРЕДУПРЕЖДАЕТ О ПОТЕНЦИАЛЬНО ОПАСНОЙ СИТУАЦИИ. ЕСЛИ ЕЕ НЕ ПРЕДОТВРАТИТЬ, ОНА МОЖЕТ ПРИВЕСТИ К ЛЕГКИМ ИЛИ УМЕРЕННО ТЯЖЕЛЫМ ТРАВМАМ. ОН ТАКЖЕ МОЖЕТ ПРЕДОСТЕРЕГАТЬ ОТ ОПАСНЫХ ДЕЙСТВИЙ. ЭТА НАКЛЕЙКА РАЗМЕЩАЕТСЯ НА ЖЕЛТОМ ФОНЕ.

ПРИМЕЧАНИЕ

ОБОЗНАЧАЕТ СВЕДЕНИЯ ИЛИ ПОЛИТИКУ КОМПАНИИ, КОТОРЫЕ НАПРЯМУЮ ИЛИ КОСВЕННО СВЯЗАНЫ С БЕЗОПАСНОСТЬЮ ПЕРСОНАЛА ИЛИ ЗАЩИТОЙ СОБСТВЕННОСТИ.

⚠ ОСТОРОЖНО

ЭТО ИЗДЕЛИЕ ДОЛЖНО СООТВЕТСТВОВАТЬ ВСЕМ БЮЛЛЕТЕНЯМ, СОДЕРЖАЩИМ УКАЗАНИЯ ПО ТЕХНИКЕ БЕЗОПАСНОСТИ. ЗА ИНФОРМАЦИЕЙ ОБО ВСЕХ ИЗДАННЫХ БЮЛЛЕТЕНЯХ С УКАЗАНИЯМИ ПО БЕЗОПАСНОМУ ОБРАЩЕНИЮ С ДАННЫМ ИЗДЕЛИЕМ ОБРАЩАЙТЕСЬ В JLG INDUSTRIES, INC. ИЛИ К МЕСТНОМУ УПОЛНОМОЧЕННОМУ ПРЕДСТАВИТЕЛЮ JLG.

ПРИМЕЧАНИЕ

КОМПАНИЯ JLG INDUSTRIES, INC. ОТПРАВЛЯЕТ БЮЛЛЕТЕНИ, СВЯЗАННЫЕ С ТЕХНИКОЙ БЕЗОПАСНОСТИ, ЗАРЕГИСТРИРОВАННОМУ ВЛАДЕЛЬЦУ ДАННОЙ МАШИНЫ. ЧТОБЫ ОБЕСПЕЧИТЬ ПОЛНОТУ И ТОЧНОСТЬ ИМЕЮЩЕЙСЯ У ВАС ТЕКУЩЕЙ ДОКУМЕНТАЦИИ СООБЩИТЕ JLG INDUSTRIES, INC. СВОИ ДАННЫЕ.

ПРИМЕЧАНИЕ

КОМПАНИЯ JLG INDUSTRIES, INC. ДОЛЖНА БЫТЬ НЕМЕДЛЕННО УВЕДОМЛЕНА ОБО ВСЕХ ПРОИСШЕСТВИЯХ С ЕЕ ИЗДЕЛИЯМИ, КОТОРЫЕ ПРИВЕЛИ К ТРАВМАМ ИЛИ ГИБЕЛИ ЛЮДЕЙ, ЛИБО К НАНЕСЕНИЮ СУЩЕСТВЕННОГО УЩЕРБА ДВИЖИМОМУ ИМУЩЕСТВУ ИЛИ ПОВРЕЖДЕНИЮ ИЗДЕЛИЯ КОМПАНИИ JLG.

По поводу:

- уведомления о несчастных случаях
- публикаций по технике безопасности для данного изделия
- обновления информации о текущем владельце
- вопросов по безопасной эксплуатации изделия
- информации о стандартах и нормативах
- вопросов о специальном применении изделия
- вопросов, связанных с модификацией изделия

Обращайтесь по адресу:

Отдел по обеспечению безопасности и надежности продукции
JLG Industries, Inc.
1 JLG Drive
McConnellsburg, PA 17233

или в местное представительство компании JLG
(адреса см. на внутренней стороне обложки руководства)

В США:

Номер для бесплатного звонка: 877-JLG-SAFE (877-554-7233)

За пределами США:

Телефон: 240-420-2661
Адрес электронной почты: ProductSafety@JLG.com

СПИСОК ИЗМЕНЕНИЙ

Первое издание	25 ноября 2020 г.

РАЗД. - 1 - УКАЗАНИЯ ПО ТЕХНИКЕ БЕЗОПАСНОСТИ

1.1 ОБЩИЕ СВЕДЕНИЯ 1-1
1.2 ПЕРЕД НАЧАЛОМ РАБОТЫ 1-1
Теоретическое и практическое обучение оператора 1-1
Осмотр места работы 1-2
Осмотр машины 1-2
1.3 РАБОТА 1-3
Общие сведения 1-3
Остерегайтесь расцепления и падения 1-4
Остерегайтесь поражения электрическим током 1-5
Остерегайтесь опрокидывания 1-6
Остерегайтесь раздавливания и столкновения 1-9
1.4 БУКСИРОВКА, ПОДЪЕМ И ПЕРЕВОЗКА 1-10
1.5 ТЕХОБСЛУЖИВАНИЕ 1-10
Общие сведения 1-10
Опасности, связанные с техобслуживанием 1-10
Опасности, связанные с батареями 1-11

РАЗД. - 2 - ОБЯЗАННОСТИ ПОЛЬЗОВАТЕЛЯ, ПОДГОТОВКА К РАБОТЕ И ОСМОТР МАШИНЫ

2.1 ОБУЧЕНИЕ РАБОТНИКОВ 2-1
Обучение оператора 2-1
Контроль обучения персонала 2-1
Ответственность оператора 2-1
Ознакомление с машиной 2-2
2.2 ПОДГОТОВКА, ОСМОТР И ТЕХОБСЛУЖИВАНИЕ 2-2
Таблица осмотров и техобслуживания 2-3
2.3 ОСМОТР ПЕРЕД НАЧАЛОМ РАБОТЫ 2-4
2.4 ОБХОД МАШИНЫ 2-7
2.5 ФУНКЦИОНАЛЬНАЯ ПРОВЕРКА 2-11
2.6 КАЧАЮЩИЙСЯ МОСТ — ПРОВЕРКА ЦИЛИНДРА БЛОКИРОВКИ(ПРИ НАЛИЧИИ) 2-13
Только для рынка ЕС 2-13
Все рынки (кроме ЕС) 2-15

РАЗД. - 3 - ОРГАНЫ УПРАВЛЕНИЯ, ИНДИКАТОРЫ И ЭКСПЛУАТАЦИЯ МАШИНЫ

3.1 ОБЩИЕ СВЕДЕНИЯ 3-1
3.2 ОПИСАНИЕ 3-1
3.3 РАБОЧИЕ ХАРАКТЕРИСТИКИ И ОГРАНИЧЕНИЯ 3-2
Таблички 3-2
Объемы жидкостей 3-2
Устойчивость 3-2
3.4 ЗАГРУЗКА ПЛАТФОРМЫ 3-2
3.5 ЗАРЯДКА АККУМУЛЯТОРНОЙ БАТАРЕИ (МАШИНЫ ERT) 3-3
3.6 ПУЛЬТ УПРАВЛЕНИЯ С ЗЕМЛИ 3-6
Машины RT 3-6
Машины ERT 3-7
Органы пульта управления с земли 3-8
Приборный индикатор 3-10
3.7 ПУЛЬТ УПРАВЛЕНИЯ С ПЛАТФОРМЫ 3-12
Машины RT 3-12
Машины ERT 3-13
Органы пульта управления с платформы 3-14

3.8 ПАНЕЛЬ ИНДИКАТОРОВ 3-17
Машины RT (при оснащении выравнивающими домкратами) 3-17
Машины RT (при оснащении системой QuikLevel Advanced) 3-18
Машины ERT (при оснащении выравнивающими домкратами) 3-19
Индикаторы 3-20
3.9 ПАНЕЛЬ ИНДИКАТОРОВ ПУЛЬТА УПРАВЛЕНИЯ С ПЛАТФОРМЫ. 3-24
Навигация на панели 3-24
Подменю 3-26
3.10 РАБОТА ДВИГАТЕЛЯ. 3-27
Процедура запуска 3-27
Система, работающая на двух видах топлива (при наличии) 3-28
3.11 ДВИЖЕНИЕ. 3-29
Рулевое управление. 3-29
Передний ход 3-29
Задний ход 3-30
Движение по склону. 3-30
Продольный и поперечный уклоны 3-31
3.12 ПЛАТФОРМА. 3-32
Подъем. 3-32
Опускание. 3-32
Ограждения рычагов (при наличии). 3-32
Удлинитель платформы 3-33
3.13 ВЫРАВНИВАЮЩИЕ ДОМКРАТЫ (ЕСЛИ УСТАНОВЛЕНЫ) 3-33
Автоматическое выравнивание 3-33
Выравнивание вручную (регулировка) 3-34
3.14 СИСТЕМА QUIKLEVEL ADVANCED (ДВОЙНЫЕ КАЧАЮЩИЕСЯ МОСТЫ) (ПРИ НАЛИЧИИ). 3-35
Автоматическое выравнивание 3-35
Ручная регулировка (настройка) выравнивания . . . 3-36
3.15 ПАРКОВКА И ХРАНЕНИЕ 3-37
3.16 КРЕПЛЕНИЕ/ПОДЪЕМ 3-37
Крепление. 3-37
Подъем. 3-37
3.17 БУКСИРОВКА. 3-39
3.18 ПРОЦЕДУРА СКЛАДЫВАНИЯ ПОРУЧНЕЙ ПЛАТФОРМЫ 3-39
3.19 ТАБЛИЧКИ 3-43
RT4069. 3-43
ERT4069 3-49

РАЗД. - 4 - АВАРИЙНЫЕ ПРОЦЕДУРЫ

4.1 ОБЩИЕ СВЕДЕНИЯ 4-1
4.2 УВЕДОМЛЕНИЕ ОБ АВАРИЙНЫХ ПРОИСШЕСТВИЯХ . . . 4-1
4.3 ПРОЦЕДУРЫ АВАРИЙНОЙ БУКСИРОВКИ 4-1
Машины RT. 4-1
Машины ERT. 4-2
4.4 РАБОТА В АВАРИЙНОЙ СИТУАЦИИ 4-3
Использование средств управления с земли 4-3
Оператор не способен управлять машиной 4-3
Платформа застряла наверху. 4-3
Выравнивание опрокинувшейся машины 4-4
Осмотр после аварийного происшествия 4-4
Ручка ручного опускания платформы 4-4

РАЗД. - 5 - ДОПОЛНИТЕЛЬНОЕ ОБОРУДОВАНИЕ

5.1 ДОСТУПНОЕ ДОПОЛНИТЕЛЬНОЕ ОБОРУДОВАНИЕ 5-1
5.2 НОЖНОЙ ПЕРЕКЛЮЧАТЕЛЬ 5-2
5.3 ГЕНЕРАТОР (2500 ВТ) 5-2
Выходная мощность 5-2
Указания по технике безопасности 5-2
Подготовка и осмотр 5-3
Работа 5-3

РАЗД. - 6 - ОБЩИЕ ХАРАКТЕРИСТИКИ И ТЕХОБСЛУЖИВАНИЕ, ВЫПОЛНЯЕМОЕ ОПЕРАТОРОМ

6.1 ВВЕДЕНИЕ 6-1
6.2 ДОПОЛНИТЕЛЬНАЯ ИНФОРМАЦИЯ 6-1
6.3 ТЕХНИЧЕСКИЕ ХАРАКТЕРИСТИКИ МАШИНЫ 6-2
Рабочие характеристики 6-2
Размеры 6-3
Максимально допустимый рабочий наклон 6-3
Грузоподъемность платформы 6-3
Объемы жидкостей 6-4
Зарядка аккумуляторной батареи (машины ERT) 6-4
Шины 6-4
Двигатель 6-5
Зарядное устройство (машины ERT) 6-6
Гидравлическое масло 6-6
Спецификации рабочих температур жидкостей 6-9
6.4 ТЕХОБСЛУЖИВАНИЕ И СМАЗКА, ВЫПОЛНЯЕМЫЕ ОПЕРАТОРОМ 6-13
Общие указания по техническому обслуживанию 6-13
Предохранительная опора 6-14
Отключение батарей (машины ERT) 6-15
Топливный бак 6-15
Бак гидравлического масла 6-16
Приводная ступица 6-16
Изнашиваемые накладки ножничных рычагов 6-16
Охлаждающая жидкость двигателя 6-17
Воздушный фильтр 6-17
Замена масла с фильтром 6-18
Фильтр водоотделителя (дизель) 6-19
Топливный сетчатый фильтр (дизель) 6-19
Топливный фильтр (бензин) 6-20
6.5 ТЕХОБСЛУЖИВАНИЕ И ЗАРЯДКА АККУМУЛЯТОРНЫХ БАТАРЕЙ 6-20
Зарядка аккумуляторных батарей (ежедневно) 6-20
Техобслуживание аккумуляторных батарей (ежеквартально) 6-21
6.6 ПРОПАНОВАЯ ТОПЛИВНАЯ СИСТЕМА 6-22
Сброс давления 6-22
Проверка на утечки 6-23
6.7 ШИНЫ И КОЛЕСА 6-23
Повреждение шины 6-23
Замена шины 6-24
Замена колеса 6-24
Установка колес 6-24

РАЗД. - 7 - ЖУРНАЛ ПРОВЕРОК И РЕМОНТА

СПИСОК ТАБЛИЦ

1-1 Минимальное расстояние безопасного приближения (МРБП) 1-6
1-2 Шкала Бофорта (только для справки) 1-7
2-1 Высота выключения высокой скорости движения 2-11
2-2 Настройки выключения при наклоне 2-12

РАЗД. 1. УКАЗАНИЯ ПО ТЕХНИКЕ БЕЗОПАСНОСТИ

1.1 ОБЩИЕ СВЕДЕНИЯ

В данном разделе излагаются необходимые указания по надлежащей и безопасной эксплуатации и техобслуживанию машины. Чтобы обеспечить надлежащую эксплуатацию машины, следует в обязательном порядке разработать ежедневные процедуры на основании содержания данного руководства. В целях обеспечения безопасной работы машины также необходимо, чтобы на основании информации, приведенной в данном руководстве и в Руководстве по техобслуживанию и ремонту, квалифицированный специалист разработал программу техобслуживания, которая должна неукоснительно выполняться.

Владелец, пользователь, оператор или арендатор машины не должен принимать на себя ответственность за эксплуатацию машины, пока не будет прочитано данное руководство, проведено обучение, и работа машины проверена под наблюдением опытного и квалифицированного оператора.

Эти разделы определяют ответственность владельца, пользователя, оператора, арендодателя и арендатора машины в отношении безопасности, обучения, осмотров, применения и эксплуатации. Если у вас есть какие-либо вопросы в отношении безопасности, обучения, осмотров, применения и эксплуатации, обращайтесь, пожалуйста, в компанию JLG Industries, Inc. («JLG»).

⚠ ОСТОРОЖНО

НЕВЫПОЛНЕНИЕ УКАЗАНИЙ ПО ТЕХНИКЕ БЕЗОПАСНОСТИ, ПРИВЕДЕННЫХ В ДАННОМ РУКОВОДСТВЕ, МОЖЕТ ПРИВЕСТИ К ПОВРЕЖДЕНИЮ МАШИНЫ И ДРУГОГО ИМУЩЕСТВА, А ТАКЖЕ К ТРАВМАМ И ГИБЕЛИ ЛЮДЕЙ.

1.2 ПЕРЕД НАЧАЛОМ РАБОТЫ

Теоретическое и практическое обучение оператора

- Перед эксплуатацией машины внимательно и полностью прочитайте и изучите руководство по эксплуатации и технике безопасности. Чтобы получить разъяснения, задать вопросы или запросить дополнительную информацию по любым разделам настоящего руководства, обращайтесь в компанию JLG Industries, Inc.

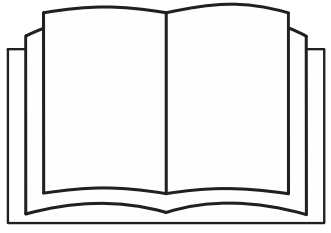

- К эксплуатации MEWP должен допускаться только персонал, прошедший надлежащее обучение в отношении осмотра, применения и управления MEWP (включая знание и умение избегать опасностей, связанных с эксплуатацией данных машин).
- К эксплуатации MEWP должен допускаться только должным образом обученный персонал, ознакомившийся с конкретной машиной. Перед началом выполнения работ пользователь обязан определить, имеет ли персонал надлежащую квалификацию для эксплуатации MEWP.

- Внимательно прочитайте все предупредительные надписи «ОПАСНО!», «ОСТОРОЖНО!» и «ВНИМАНИЕ!» и следуйте содержащимся в них указаниям; кроме того, прочитайте и выполняйте инструкции по эксплуатации, помещенные на самой машине и приведенные в данном руководстве.
- Обеспечьте использование машины по ее назначению, установленному компанией JLG.
- Весь персонал, занятый в эксплуатации, должен иметь четкое понимание назначения и функций органов управления MEWP, включая органы пультов управления на платформе и земле, а также органы управления аварийным опусканием.
- Внимательно прочитайте, изучите и соблюдайте все действующие правила работодателя и постановления местных органов власти и правительства, касающиеся использования и применения данной машины.

Осмотр места работы

- Прежде чем приступить к работе на машине, во избежание опасностей пользователь должен принять меры по обеспечению безопасности на рабочей площадке.
- Когда машина находится на грузовике, прицепе, железнодорожной платформе, судне, строительных лесах или на другом оборудовании, не вращайте поворотную площадку и не поднимайте платформу, если на такое применение нет письменного разрешения компании JLG.
- Прежде чем приступить к работе на машине, убедитесь в отсутствии на рабочей площадке таких потенциально опасных препятствий на высоте, как линии электропередачи, мостовые краны и другие виды оборудования.
- Проверьте рабочие поверхности на отсутствие ям, бугров, спадов, препятствий, мусора, скрытых выбоин и других источников потенциальной опасности.
- Проверьте рабочую зону на отсутствие опасных участков. Не работайте на машине в опасных внешних условиях, не получив от компании JLG специального разрешения на ее использование для этой цели.
- Убедитесь в том, что грунт выдерживает максимальную нагрузку на шину, которая указана на соответствующей наклейке на шасси рядом с каждым колесом.

Осмотр машины

- Не приступайте к работе на машине до проведения всех осмотров и функциональных проверок в соответствии с разделом 2 данного руководства.
- Не приступайте к работе на данной машине, если она не прошла техобслуживание в соответствии с требованиями по техобслуживанию и осмотру, приведенными в Руководстве по техобслуживанию и ремонту машины.
- Убедитесь в том, что все предохранительные устройства функционируют нормально. Модификация этих устройств является нарушением правил техники безопасности.

⚠ ОСТОРОЖНО

МОДИФИКАЦИЯ И ВНЕСЕНИЕ ИЗМЕНЕНИЙ В КОНСТРУКЦИЮ MEWP ДОПУСКАЕТСЯ ТОЛЬКО С ПРЕДВАРИТЕЛЬНОГО ПИСЬМЕННОГО РАЗРЕШЕНИЯ ИЗГОТОВИТЕЛЯ

- Не работайте на машине, если на ней отсутствуют таблички или наклейки с правилами техники безопасности или инструкциями или если надписи на них неразборчивы.
- Проверьте машину на отсутствие модификаций ее исходных компонентов. Убедитесь в том, что все модификации были разрешены компанией «JLG».

- Не допускайте скопления мусора на полу платформы. Не допускайте попадания грязи, масла, консистентной смазки и других скользких веществ на обувь и пол платформы.

1.3 РАБОТА

Общие сведения

- Эксплуатация машины требует полной концентрации внимания. Полностью остановите машину, прежде чем использовать любое устройство (например, сотовый телефон, рацию и т. д.), которое будет отвлекать ваше внимание от безопасной эксплуатации машины.
- Не используйте машину ни в каких других целях, кроме подъема работников, их инструментов и оборудования.
- Прежде чем приступить к работе на машине, пользователь должен ознакомиться с возможностями машины и рабочими характеристиками всех ее функций.
- Никогда не работайте на неисправной машине. В случае неисправности выключите машину. Снимите машину с эксплуатации и известите об этом руководство.
- Не снимайте, не модифицируйте и не деактивируйте какие бы то ни было предохранительные устройства.
- Никогда не передвигайте контрольный переключатель или рычаг управления через нейтральное положение в обратном направлении. Обязательно установите переключатель в нейтральное положение и остановитесь, прежде чем передвигать переключатель на следующую функцию. Нажимайте на рычаги управления медленно и равномерно.
- За исключением чрезвычайных ситуаций, не разрешайте работникам манипулировать или управлять машиной с земли, если на платформе находятся люди.
- Не перевозите материалы непосредственно на поручнях платформы без разрешения компании JLG.
- При нахождении на платформе двух или более человек ответственность за все операции машины несет оператор.
- Обязательно убедитесь в том, что механизированные инструменты хранятся надлежащим образом, и никогда не допускайте, чтобы они свисали на шнурах из рабочей зоны платформы.
- Не пытайтесь толкать или тянуть застрявшую или выключенную машину; тяните машину только за стяжные скобы, находящиеся на шасси.
- Перед тем как сойти с машины, полностью опустите платформу и выключите все питание.
- При эксплуатации машины снимайте с себя все кольца, часы и ювелирные украшения. Не носите неприлегающую одежду и закрепляйте длинные волосы, так как они могут попасть и запутаться в оборудовании.
- Лиц, находящихся в состоянии наркотического или алкогольного опьянения, а также подверженных припадкам, головокружению или потере физического контроля, нельзя допускать к управлению данной машиной.
- Гидравлические цилиндры подвержены тепловому расширению и сжатию. Это может приводить к изменению положения платформы, когда машина не движется. В число факторов, влияющих на температурные деформации, могут входить продолжительность пребывания машины в неподвижном состоянии, температура гидравлического масла и окружающего воздуха, а также положение платформы.

Остерегайтесь расцепления и падения

- Прежде чем приступить к работе на машине, убедитесь в том, что все дверцы и поручни заперты и закреплены в надлежащем положении.

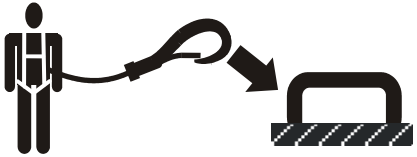

- Компания JLG Industries рекомендует всем, кто находится на платформе, надевать страховочные пояса с наплечными лямками, прикрепляя их тросами к установленным точкам крепления. За дополнительной информацией о требованиях к средствам от падения с машин компании JLG, обращайтесь в компанию JLG Industries, Inc.
- Найдите на платформе надлежащие места крепления и надежно прикрепите к ним страховочный трос. Прикрепляйте только по 1 (одному) тросу к каждой точке крепления.
- Входите и выходите только через дверцу. Будьте чрезвычайно осторожны при входе на платформу и выходе с нее. Убедитесь в том, что узел платформы полностью опущен. Поднимаясь на платформу или спускаясь с нее, стойте лицом к машине. Поднимаясь на машину или спускаясь с нее, все время опирайтесь на машину тремя точками: двумя руками и одной ногой или двумя ногами и одной рукой.

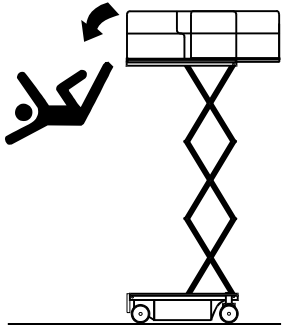

- Всегда твердо упирайтесь обеими ногами в пол платформы. Находясь на машине, никогда и ни для какой цели не пользуйтесь стремянками, ящиками, ступеньками, планками и другими аналогичными приспособлениями.
- Никогда не используйте рычаги ножниц для подъема или спуска с платформы.
- Не допускайте попадания масла, грязи и других скользких веществ на обувь и пол платформы.

Остерегайтесь поражения электрическим током

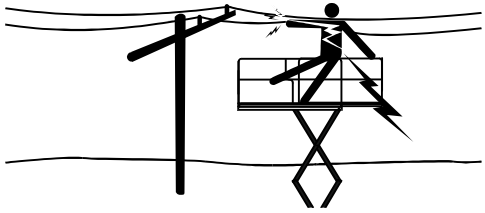

- Эта машина не изолирована и не обеспечивает защиты от электрического тока при контакте или приближении к токонесущим частям.
- Держитесь на безопасном расстоянии от линий электропередач, электрооборудования или любых находящихся под током деталей (как оголенных, так и изолированных) в соответствием с минимальным расстоянием безопасного приближения, указанным в таблице 1-1.
- Прибавьте допуск на движение машины и раскачивание линии электропередачи.
- Поддерживайте расстояние не менее 3 м от любой части машины, находящихся на ней людей, их инструментов и оборудования до линии электропередачи или электрооборудования под напряжением до 50 000 В. На каждые дополнительные 30 000 В и менее увеличивайте это расстояние на 0,3 м.
- Не рекомендуется эксплуатировать машину во время грозы. Если во время работы начнется гроза, во избежание травм и повреждения машины опустите платформу и выключите машину в каком-либо безопасном и защищенном месте.

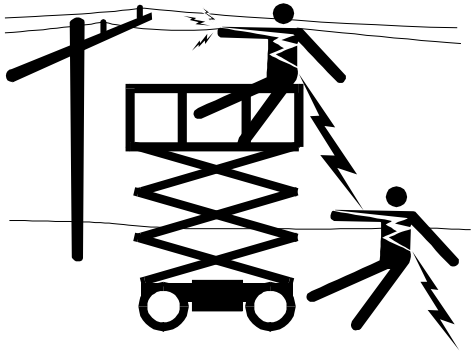

- Минимальное расстояние безопасного приближения можно уменьшить, установив изолирующие барьеры для предотвращения контакта, если эти барьеры рассчитаны на напряжение ограждаемой линии. Эти барьеры не должны являться частью машины (или быть прикреплены к ней). Минимальное расстояние безопасного приближения может быть уменьшено до расстояния, определяемого конструктивными рабочими размерами изолирующего барьера. Решение в отношении передачи и распределения электроэнергии должно приниматься квалифицированным работником в соответствии с требованиями работодателя, а также местными или государственными требованиями к работе вблизи оборудования, находящегося под напряжением.

⚠ ОПАСНО

НЕ МАНЕВРИРУЙТЕ МАШИНОЙ И НЕ ДОПУСКАЙТЕ РАБОТНИКОВ В ЗАПРЕТНУЮ ЗОНУ (ЗОНУ МИНИМАЛЬНОГО РАССТОЯНИЯ БЕЗОПАСНОГО ПРИБЛИЖЕНИЯ). СЧИТАЙТЕ, ЧТО ВСЕ ЭЛЕКТРИЧЕСКИЕ ДЕТАЛИ И ПРОВОДА НАХОДЯТСЯ ПОД ТОКОМ, ЕСЛИ ВАМ ТОЧНО НЕИЗВЕСТНО, ЧТО ОНИ ОБЕСТОЧЕНЫ.

Табл. 1-1. Минимальное расстояние безопасного приближения (МРБП)

Диапазон напряжений (между фазами)	МИНИМАЛЬНОЕ РАССТОЯНИЕ БЕЗОПАСНОГО ПРИБЛИЖЕНИЯ м
0–50 кВ	3
От 50 кВ до 200 кВ	5
От 200 кВ до 350 кВ	6
От 350 кВ до 500 кВ	8
От 500 кВ до 750 кВ	11
От 750 кВ до 1000 кВ	14
ПРИМЕЧАНИЕ. *Это требование должно соблюдаться, если правила работодателя, местные или государственные нормативы не являются более жесткими.*	

Остерегайтесь опрокидывания

- Убедитесь в том, что грунт выдерживает максимальную нагрузку на шину, которая указана на соответствующей наклейке на шасси рядом с каждым колесом. Не перемещайтесь по неустойчивым поверхностям.
- Перед началом движения пользователь должен ознакомиться с рельефом местности на рабочей площадке. При движении не превышайте допустимых значений бокового откоса и уклона.
- Не поднимайте платформу и не ведите машину с поднятой платформой по наклонной и неровной поверхности или по мягкому грунту или рядом с такими участками. Прежде чем поднимать платформу или двигаться с поднятой платформой, убедитесь в том, что машина установлена на ровной твердой поверхности в пределах допустимых значений максимального рабочего уклона.
- Перед въездом на настилы, мосты, грузовики и другие поверхности проверьте несущую способность таких поверхностей.
- Никогда не превышайте максимальную рабочую нагрузку, указанную на платформе. Держите все нагрузки в пределах платформы, если иное не разрешено компанией «JLG».
- Держите шасси машины на расстоянии не менее 0,6 м от выбоин, выступов, щелей, препятствий, мусора, скрытых выбоин и других потенциальных опасностей на поверхности земли.
- Не работайте на машине, если скорость ветра превышает значение, указанное в Разд. 6.3 или на табличке грузоподъемности на щите платформы. На скорость ветра влияют следующие факторы: высота подъема платформы, окружающие конструкции, местные метеорологические явления и приближающиеся бури.
- На высоте скорость ветра может быть существенно выше, чем на уровне земли.
- Скорость ветра может резко изменяться. Всегда принимайте во внимание приближающиеся метеорологические явления, время, необходимое для опускания платформы, и методы контроля текущего и потенциального ветрового режима.
- Не закрывайте и не увеличивайте площадь поверхности платформы или груза. При работе вне помещения не перевозите на платформе предметы с большой площадью поверхности. Такие добавления увеличивают открытую ветру площадь машины. Увеличение площади, открытой ветру, уменьшает устойчивость.
- Не увеличивайте размер платформы при помощи несанкционированных модификаций, удлинителей деки или приставных устройств.

⚠ОСТОРОЖНО

НЕ РАБОТАЙТЕ НА МАШИНЕ, ЕСЛИ СКОРОСТЬ ВЕТРА ПРЕВЫШАЕТ ЗНАЧЕНИЕ, УКАЗАННОЕ В РАЗД. 6.3 ИЛИ НА ТАБЛИЧКЕ ГРУЗОПОДЪЕМНОСТИ НА ЩИТЕ ПЛАТФОРМЫ.

Табл. 1-2. Шкала Бофорта (только для справки)

Баллы Бофорта	Скорость ветра		Описание	Условия на суше
	м/с	миль в час		
0	0–0,2	0	Штиль	Штиль. Дым поднимается вертикально.
1	0,3–1,5	1–3	Тихий ветер	Дым отклоняется от вертикального направления.
2	1,6–3,3	4–7	Легкий ветер	Ветер чувствуется кожей. Листья шелестят.
3	3,4–5,4	8–12	Слабый ветер	Листья и маленькие ветви деревьев непрерывно колышутся
4	5,5–7,9	13–18	Умеренный ветер	Ветер поднимает пыль и бумажки. Качаются небольшие ветви деревьев.
5	8,0–10,7	19–24	Свежий ветер	Качаются тонкие стволы деревьев.
6	10,8–13,8	25–31	Сильный ветер	Качаются большие ветви деревьев. Гудят воздушные провода. Использование зонтов затруднено.
7	13,9–17,1	32–38	Крепкий ветер	Качаются стволы деревьев. Трудно идти против ветра.
8	17,2–20,7	39–46	Очень крепкий ветер	Ломаются тонкие ветки деревьев. Автомобили разворачивает на дороге.
9	20,8–24,4	47–54	Шторм	Легкие повреждения строений.

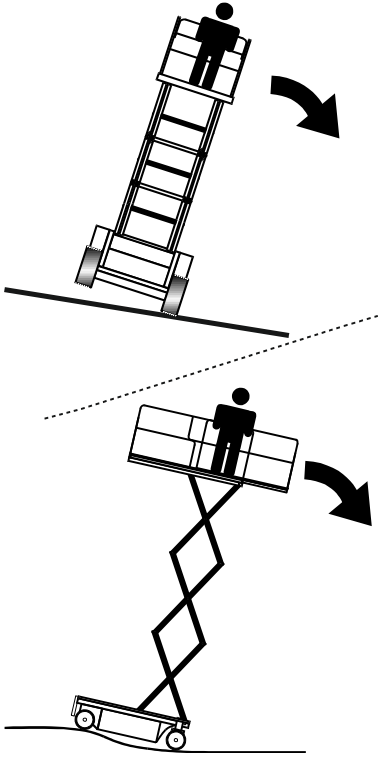

- Никогда не пытайтесь использовать машину в качестве подъемного крана. Не привязывайте машину к соседней конструкции. Никогда не прикрепляйте провод, кабель или иные подобные предметы к платформе.
- Если узел ножничных рычагов или платформа застрянет в таком положении, при котором одно или несколько колес отрываются от земли, то, прежде чем пытаться высвободить машину, необходимо удалить с платформы людей. Для стабилизации машины используйте подъемные краны, вилочные погрузчики или другое надлежащее оборудование.

Остерегайтесь раздавливания и столкновения

- Все операторы и наземные работники должны работать в установленных касках.
- Во время работы держите руки и ноги в стороне от ножничного рычага.
- Во время движения следите за препятствиями вблизи машины и над ней. При подъеме или опускании платформы проверяйте просветы над платформой, по бокам и под полом.

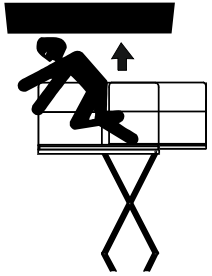

- Во время работы не высовывайте руки, ноги и голову через поручни.
- При проезде через зоны с ограниченным обзором выставляйте сигнальщика.
- Во время всех операций управления движением люди, не участвующие в них, должны находиться на расстоянии как минимум 1,8 м от машины.
- При любых условиях движения оператор должен ограничивать скорость дорожного движения в соответствии с состоянием дорожного покрытия, напряженностью движения, качеством обзора, углом наклона, местонахождением работников и другими факторами, которые вызывают опасность столкновения с другими транспортными средствами или травм персонала.
- Учитывайте тормозной путь при всех скоростях движения. При движении на высокой скорости снижайте скорость перед остановкой. Движение под уклон или в гору производится только на малой скорости.
- Не используйте скоростную передачу в замкнутом или тесном пространстве, а также при движении назад.
- Во избежание ударов по машине, повреждения средств управления и травм людей, находящихся на платформе, всегда будьте крайне осторожны и объезжайте препятствия.
- Позаботьтесь о том, чтобы операторам другого подвесного и наземного оборудования было известно о присутствии передвижной подъемной платформы. Отключайте питание мостовых кранов. В случае необходимости загородите зону настила.
- Не выполняйте работы над персоналом, находящимся на земле. Предупреждайте персонал, что нельзя работать, стоять или ходить под поднятой платформой. При необходимости установите на полу ограждение.

⚠ ОСТОРОЖНО

ПРИ ВЕДЕНИИ МАШИНЫ С ПОМОЩЬЮ ПУЛЬТА УПРАВЛЕНИЯ ПЛАТФОРМОЙ С ЗЕМЛИ НЕ ВЕШАЙТЕ БЛОК УПРАВЛЕНИЯ НИ НА КАКУЮ ЧАСТЬ МАШИНЫ ВО ВРЕМЯ ДВИЖЕНИЯ. ДЕРЖИТЕ БЛОК УПРАВЛЕНИЯ НА РАССТОЯНИИ НЕ МЕНЕЕ 1 М ОТ МАШИНЫ И ВСЕГДА СОХРАНЯЙТЕ ЭТО РАССТОЯНИЕ.

1.4 БУКСИРОВКА, ПОДЪЕМ И ПЕРЕВОЗКА

- Ни в коем случае не допускайте работников на платформу во время операций по буксировке, подъему или перевозке.
- Эта машина подлежит буксировке только в случае аварии, неисправности, отключения питания, а также погрузки или разгрузки. См. процедуры аварийной буксировки.
- Перед буксировкой, подъемом или перевозкой платформа должна быть полностью втянута, и на ней не должно быть никаких инструментов.
- При подъеме машины вильчатым погрузчиком помещайте вилочные захваты только в указанных местах машины. Используйте для подъема машины вилочный погрузчик достаточной грузоподъемности.
- Для получения информации о подъеме см. раздел Разд. 3.16.

1.5 ТЕХОБСЛУЖИВАНИЕ

Общие сведения

Этот раздел содержит общие указания по технике безопасности, которые необходимо соблюдать во время техобслуживания данной машины. Дополнительные указания по технике безопасности, которые необходимо соблюдать во время техобслуживания машины, содержатся в соответствующих разделах данного руководства и в руководстве по техобслуживанию и ремонту. Чрезвычайно важно, чтобы работники техобслуживания обращали особое внимание на эти указания по технике безопасности, чтобы не допустить травм работников и повреждения машины или другого имущества. В целях обеспечения безопасной работы машины необходимо, чтобы квалифицированное лицо разработало программу техобслуживания, которая должна неукоснительно выполняться.

Опасности, связанные с техобслуживанием

- Прежде чем приступить к выполнению любых регулировок или ремонтных работ, отключите питание от всех средств управления и убедитесь в том, что все рабочие системы защищены от самопроизвольного движения.
- Никогда не работайте под поднятой платформой и, если возможно, полностью опускайте ее в самое нижнее положение. Если это невозможно, поставьте платформу на опору и ограничьте ее движение надлежащими предохранительными опорами, колодками или подвесными опорами.
- НЕ пытайтесь отремонтировать или затянуть шланги или фитинги гидравлической системы при работающем двигателе, или когда гидравлическая система находится под давлением.

- Прежде чем отсоединять или снимать гидравлические компоненты, обязательно сбрасывайте гидравлическое давление из всех гидравлических цепей.
- НЕ подставляйте руку, чтобы обнаружить утечку. Используйте для этого кусок картона или бумаги. Для защиты рук от брызг жидкости работайте в перчатках.

- Используйте запасные части или компоненты, утвержденные компанией JLG. Утвержденными считаются те запасные части и компоненты, которые идентичны или эквивалентны первоначальным деталям и компонентам машины.
- Никогда не пытайтесь перемещать тяжелые детали без применения механического устройства. Не оставляйте тяжелые объекты в неустойчивом положении. Обязательно обеспечивайте надлежащую опору при подъеме компонентов машины.
- Используйте только одобренные негорючие чистящие растворители.
- Не заменяйте узлы, критические с точки зрения устойчивости, такие как аккумуляторные батареи или шины, узлами, имеющими другой вес или другие характеристики. Не вносите никаких изменений, которые могли бы повлиять на устойчивость.
- Веса компонентов, имеющих исключительно важное значение для устойчивости машины, указаны в руководстве по техобслуживанию и ремонту.

⚠ ОСТОРОЖНО

МОДИФИКАЦИЯ И ВНЕСЕНИЕ ИЗМЕНЕНИЙ В КОНСТРУКЦИЮ MEWP ДОПУСКАЕТСЯ ТОЛЬКО С ПРЕДВАРИТЕЛЬНОГО ПИСЬМЕННОГО РАЗРЕШЕНИЯ ИЗГОТОВИТЕЛЯ.

Опасности, связанные с батареями

- Всегда отсоединяйте батареи при техобслуживании электрических компонентов или проведении сварочных работ на машине.
- Во время зарядки или техобслуживания батареи не допускайте курения поблизости от нее, а также воздействия прямого огня или искр.
- Не кладите инструменты или другие металлические предметы на клеммы батареи.
- При техобслуживании батарей всегда используйте средства защиты рук, глаз и лица. Не допускайте попадания аккумуляторной кислоты на кожу или на одежду.

⚠ ОСТОРОЖНО

ЖИДКОСТЬ В БАТАРЕЯХ ОБЛАДАЕТ СИЛЬНЫМИ КОРРОЗИОННЫМИ СВОЙСТВАМИ. НЕ ДОПУСКАЙТЕ ЕЕ ПОПАДАНИЯ НА КОЖУ ИЛИ ОДЕЖДУ. НЕМЕДЛЕННО ПРОМОЙТЕ ПОРАЖЕННЫЙ КИСЛОТОЙ УЧАСТОК КОЖИ ЧИСТОЙ ВОДОЙ И ОБРАТИТЕСЬ ЗА МЕДИЦИНСКОЙ ПОМОЩЬЮ.

- Заряжайте батареи только в помещениях с хорошей вентиляцией.
- Не допускайте переполнения батарей. Добавляйте дистиллированную воду в батареи только после полной их зарядки.

РАЗД. 2. ОБЯЗАННОСТИ ПОЛЬЗОВАТЕЛЯ, ПОДГОТОВКА К РАБОТЕ И ОСМОТР МАШИНЫ

2.1 ОБУЧЕНИЕ РАБОТНИКОВ

Передвижная подъемная платформа (MEWP) предназначена для работы людей; поэтому необходимо, чтобы управление и техобслуживание платформы осуществлял только специально подготовленный персонал.

Обучение оператора

1. Прочтение и понимание Руководства по эксплуатации и технике безопасности.
2. Четкое понимание назначения и функций органов управления MEWP, включая органы пультов управления на платформе и земле, а также органы управления аварийным опусканием.
3. Указатели, инструкции и предупредительные надписи на машине.
4. Применимые нормы, стандарты и правила техники безопасности.
5. Использование утвержденного страховочного оборудования, предотвращающего падение.
6. Понимание работы механизмов машины в объеме, достаточном для выявления фактических или потенциальных неисправностей.
7. Самые безопасные методы управления машиной при наличии препятствий на высоте, другого движущегося оборудования, а также препятствий, канав, выбоин и обрывов.
8. Способы избегать опасностей со стороны неизолированных электрических проводов.
9. Выбор соответствующих MEWP и доступных опций для той работы, которую требуется выполнять, с учетом конкретных требований к выполнению работы, с участием владельца MEWP, пользователя и/или контролера.
10. Оператор несет ответственность за обеспечение того, чтобы все находящиеся на платформе люди обладали базовыми знаниями безопасного порядка выполнения работ на MEWP, а также за информирование этих людей о применимых нормах, стандартах и правилах техники безопасности.
11. Обязательное практическое ознакомление в дополнение к обучению.

Контроль обучения персонала

Обучение персонала должно проводиться под наблюдением квалифицированного специалиста, на открытом участке без препятствий, до тех пор, пока стажер не овладеет навыками безопасного управления машиной и работы на ней.

Ответственность оператора

Оператора следует проинструктировать о том, что он обязан и уполномочен выключать машину в случае неисправности или возникновения других опасных условий на машине или на рабочей площадке.

Ознакомление с машиной

ПРИМЕЧАНИЕ. *Обязанности по ознакомлению могут варьировать в зависимости от региона.*

К эксплуатации MEWP должен допускаться только должным образом обученный персонал, ознакомившийся с конкретной машиной. Перед началом выполнения работ пользователь обязан определить, имеет ли персонал надлежащую квалификацию для эксплуатации MEWP. Пользователь обязан обеспечить, чтобы после ознакомления оператор попрактиковался в эксплуатации MEWP в течение достаточного периода времени для получения надлежащего опыта работы. С разрешения пользователя допускается самостоятельное ознакомление оператора с машиной при условии, что такой оператор прошел надлежащее обучение, прочитал руководство по эксплуатации изготовителя и усвоил содержащуюся в нем информацию, а также следует всем указаниям, приведенным в данном руководстве.

Прежде чем пользователь разрешит оператору эксплуатировать конкретную модель MEWP, пользователь должен обеспечить ознакомление оператора со следующей информацией.

1. Местоположение отделения для хранения руководств и требование обеспечить наличие необходимых руководств на MEWP.
2. Назначение и функции органов управления и индикаторов машины на пультах управления с платформы и земли.
3. Назначение, местоположение и функции аварийных органов управления.
4. Рабочие характеристики и ограничения.
5. Приспособления и устройства.
6. Вспомогательное и опциональное оборудование.

2.2 ПОДГОТОВКА, ОСМОТР И ТЕХОБСЛУЖИВАНИЕ

В приведенной ниже таблице указаны процедуры осмотра и техобслуживания машины, рекомендуемые компанией JLG Industries, Inc. Для получения информации о дополнительных требованиях к MEWP обращайтесь к местным нормативным документам. Проверки и техобслуживание следует, по мере необходимости, проводить чаще, если машина эксплуатируется в суровых или неблагоприятных условиях, используется с повышенной интенсивностью или работает в тяжелом режиме.

Таблица осмотров и техобслуживания

Тип	Периодичность	Главное ответственное лицо	Квалификация обслуживающего персонала	Справочные материалы
Осмотр перед началом работы	Ежедневно перед началом работы или при каждой смене оператора.	Пользователь или оператор	Пользователь или оператор	Руководство по эксплуатации и технике безопасности
Осмотр перед поставкой (см. примечание)	Перед каждой доставкой в связи с продажей, предоставлением в аренду или в прокат.	Владелец, дилер или пользователь	Механик, аттестованный JLG	Руководство по техобслуживанию и ремонту и соответствующий бланк осмотра JLG
Частые осмотры	Через 3 месяца, но не реже, чем через 150 часов работы машины; или после перерыва в работе, превышающего 3 месяца, или если машина куплена подержанной.	Владелец, дилер или пользователь	Механик, аттестованный JLG	Руководство по техобслуживанию и ремонту и соответствующий бланк осмотра JLG
Ежегодный осмотр машины (см. примечание)	Раз в год, но не позднее чем через 13 месяцев после предыдущего осмотра.	Владелец, дилер или пользователь	Обученный на заводе техник по обслуживанию (рекомендуется)	Руководство по техобслуживанию и ремонту и соответствующий бланк осмотра JLG
Профилактическое техобслуживание	С периодичностью, указанной в Руководстве по техобслуживанию и ремонту.	Владелец, дилер или пользователь	Механик, аттестованный JLG	Руководство по техобслуживанию и ремонту

ПРИМЕЧАНИЕ. *Бланки осмотра предоставляются компанией JLG. При проведении осмотров пользуйтесь Руководством по техобслуживанию и ремонту.*

ЗАМЕЧАНИЕ

КОМПАНИЯ JLG INDUSTRIES, INC. ПРИЗНАЕТ В КАЧЕСТВЕ ОБУЧЕННОГО НА ЗАВОДЕ ТЕХНИКА ПО ОБСЛУЖИВАНИЮ ЛИЦО, УСПЕШНО ОКОНЧИВШЕЕ КУРСЫ КОМПАНИИ JLG ПО ОБСЛУЖИВАНИЮ КОНКРЕТНОЙ МОДЕЛИ ИЗДЕЛИЯ КОМПАНИИ JLG.

2.3 ОСМОТР ПЕРЕД НАЧАЛОМ РАБОТЫ

Осмотр перед началом работы должен включать в себя все проверки, перечисленные ниже.

1. **Чистота** — проверьте все поверхности. Не должно быть следов утечек (масла, топлива или электролита из аккумуляторной батареи) или посторонних предметов. Сообщайте обо всех утечках соответствующему персоналу по техобслуживанию.
2. **Конструкция** — осмотрите конструкцию машины и убедитесь в отсутствии вмятин, повреждений, трещин сварных швов и основного металла, а также прочих дефектов.

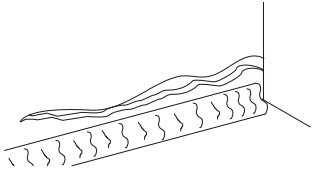

Трещина основного металла

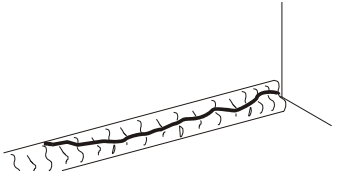

Трещина сварного шва

3. **Наклейки и таблички —** проверьте чистоту всех наклеек и табличек и разборчивость их надписей. Убедитесь в том, что все наклейки и таблички находятся на месте. Позаботьтесь о том, чтобы очистить или заменить все наклейки и таблички с неразборчивыми надписями.
4. **Руководства по эксплуатации и технике безопасности —** убедитесь в том, что экземпляры руководства по эксплуатации и технике безопасности, руководства по технике безопасности Ассоциации производителей оборудования (AEM) (только для рынков, придерживающихся норм ANSI) и руководства ANSI по распределению обязанностей (только для рынков ANSI) находятся в погодостойком футляре для хранения.
5. **Обход —** выполняйте в соответствии с инструкциями.
6. **Аккумуляторная батарея —** подзарядите, если потребуется.
7. **Топливо** (для машин с двигателями внутреннего сгорания) **—** доливайте надлежащее топливо по необходимости.
8. **Подача масла к двигателю —** убедитесь, что уровень моторного масла находится на отметке полного уровня на щупе, а крышка наливной горловины закреплена
9. **Уровни технологических жидкостей —** обязательно проверьте уровни моторного и гидравлического масел.
10. **Дополнительное/навесное оборудование —** для ознакомления с конкретными инструкциями по осмотру, эксплуатации и техобслуживанию дополнительного оборудования, установленного на машине, см. раздел «Дополнительное оборудование» в данном руководстве.
11. **Функциональная проверка —** по окончании общего осмотра выполните функциональную проверку всех систем на участке, где нет препятствий ни на высоте, ни на уровне земли. Для получения более подробных инструкций по работе каждой функции см. Разд. 3.

12. **Дверца платформы —** содержите дверцу и окружающий участок в чистоте и не перекрывайте их. Убедитесь, что дверца должным образом закрывается, не деформирована и не повреждена. Держите дверцу закрытой все время, кроме времени входа на платформу / выхода с нее и погрузки/выгрузки материалов.
13. **Места крепления страховочных тросов —** компания JLG Industries, Inc. рекомендует находящемуся на платформе персоналу надевать страховочные пояса с наплечными лямками, прицепленные страховочными тросами к установленному месту крепления.

⚠ОСТОРОЖНО

ЕСЛИ МАШИНА НЕ РАБОТАЕТ ДОЛЖНЫМ ОБРАЗОМ, НЕМЕДЛЕННО ВЫКЛЮЧИТЕ ЕЕ! СООБЩИТЕ О ПРОБЛЕМЕ НАДЛЕЖАЩИМ СПЕЦИАЛИСТАМ ПО ТЕХОБСЛУЖИВАНИЮ И НЕ РАБОТАЙТЕ НА МАШИНЕ, ПОКА ЕЕ ЭКСПЛУАТАЦИЯ НЕ БУДЕТ ПРИЗНАНА БЕЗОПАСНОЙ.

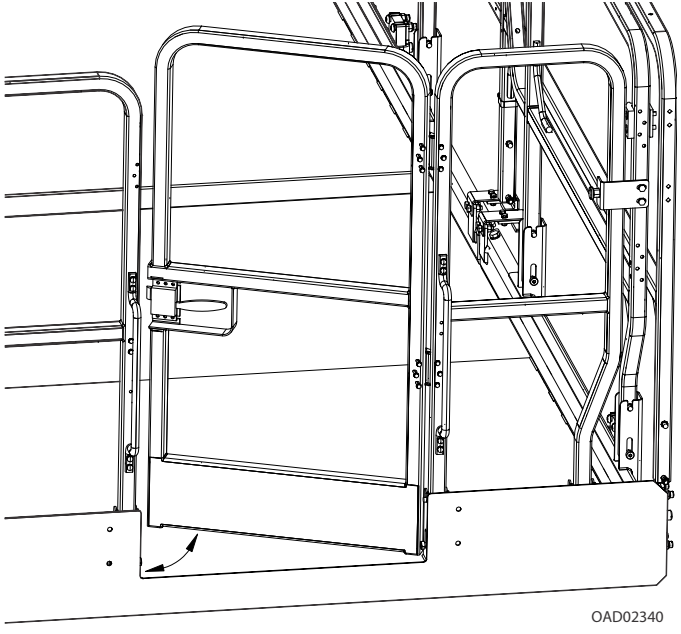

Дверца платформы

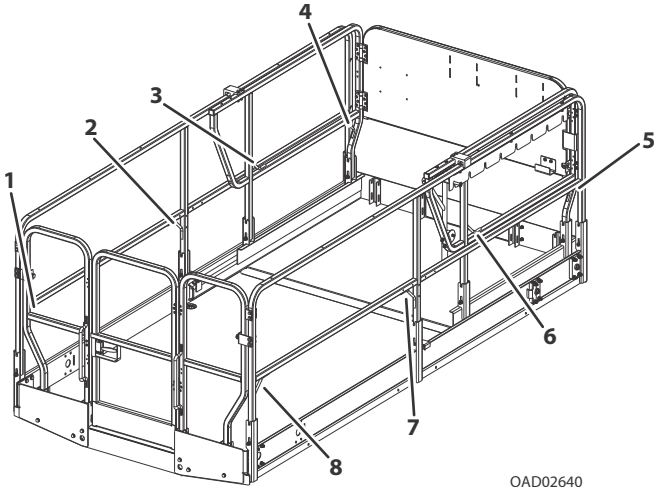

Точки крепления страховочного троса

2.4 ОБХОД МАШИНЫ

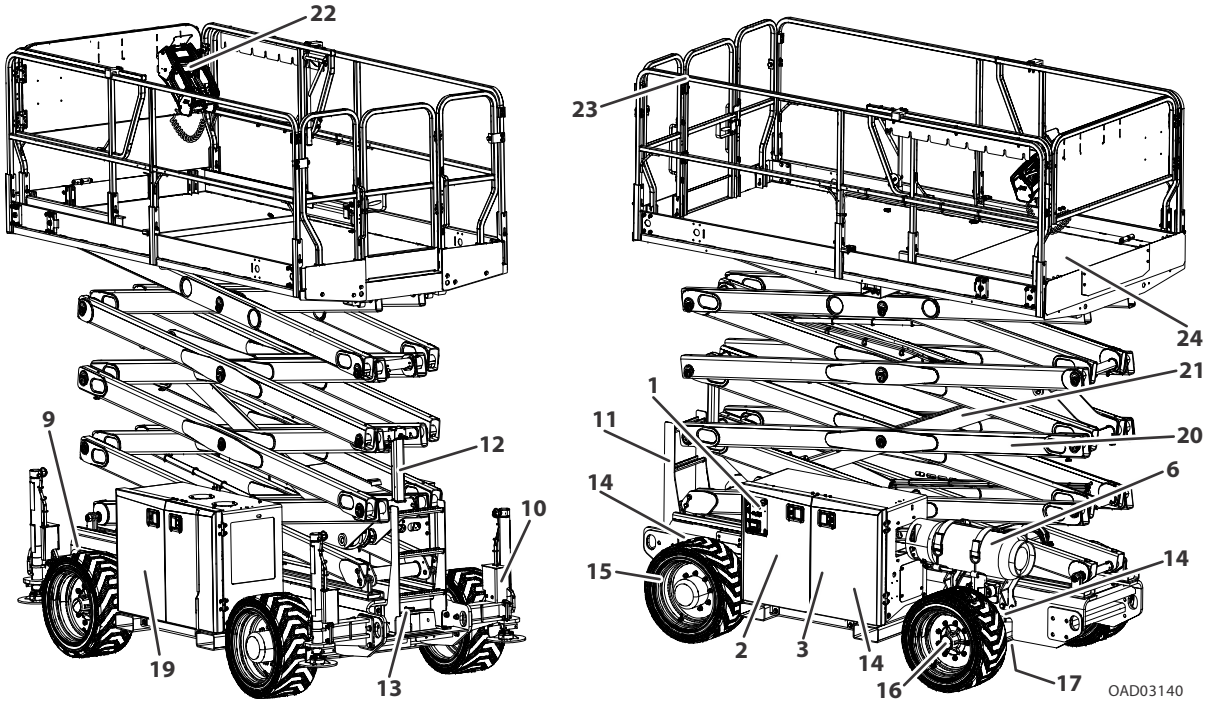

RT4069

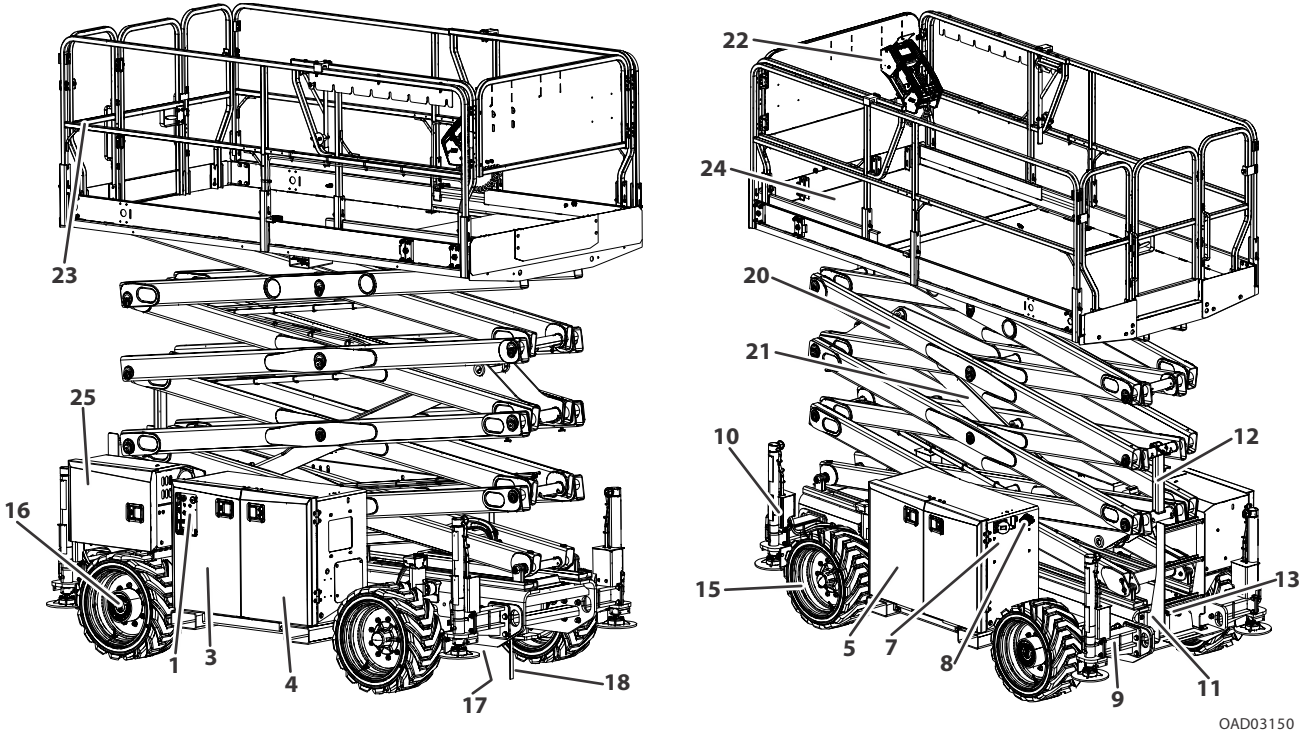

ERT4069

Начинайте обход с позиции 1, как показано на схеме. Переходите вправо (против часовой стрелки, если смотреть сверху), проверяя каждый пункт в соответствии с очередностью условий, указанной в приведенном ниже контрольном списке.

⚠ ОСТОРОЖНО

ВО ИЗБЕЖАНИЕ ТРАВМЫ ПЕРЕД НАЧАЛОМ ОБХОДА УБЕДИТЕСЬ В ТОМ, ЧТО ПИТАНИЕ МАШИНЫ ВЫКЛЮЧЕНО.

ПРИМЕЧАНИЕ

НЕ ЗАБУДЬТЕ ОСМОТРЕТЬ ШАССИ СНИЗУ. ПРИ ПРОВЕРКЕ ЭТОГО УЧАСТКА НЕРЕДКО ОБНАРУЖИВАЮТСЯ НЕИСПРАВНОСТИ, КОТОРЫЕ МОГУТ ПРИВЕСТИ К СЕРЬЕЗНОМУ ПОВРЕЖДЕНИЮ МАШИНЫ.

ПРИМЕЧАНИЕ. *При проверке каждого узла убедитесь в отсутствии ослабевших или недостающих деталей, в том, что все компоненты надежно закреплены, и в том что, помимо любых других упомянутых пунктов, нет никаких внешних признаков повреждения.*

1. **Органы управления с земли —** табличка надежно закреплена, и надпись на ней разборчива, контрольные переключатели при активации и отпускании возвращаются в нейтральное положение, переключатель аварийного останова работает должным образом. Маркировка устройств управления читаема.
2. **Топливный бак (для дизельного топлива или бензина) (при наличии) —** крышка заливной горловины зафиксирована, отсутствуют повреждения или утечки.
3. **Гидравлический бак —** указатель уровня гидравлической жидкости на баке показывает рекомендованный уровень. Колпачок дыхательного клапана закреплен и работает. Отсутствуют повреждения или утечки.
4. **Главный клапан управления —** отсутствуют незакрепленные провода и шланги; отсутствуют поврежденные и порванные провода.
5. **Установка аккумуляторных батарей (при наличии) —** надлежащий уровень электролита, кабели надежно подсоединены, повреждения и коррозия отсутствуют. Прижимы закреплены.
6. **Бак пропанового топлива (при наличии) —** см. примечание к осмотру.
7. **Зарядное устройство (при наличии) —** см. примечание к осмотру.
8. **Размыкатель аккумуляторных батарей (при наличии) —** см. примечание к осмотру.
9. **Передний качающийся мост —** см. примечание к осмотру.
10. **Узел выравнивающих домкратов (при наличии) —** см. примечание к осмотру.
11. **Лестница —** не повреждена, надежно закреплена.

12. **Предохранительная опора —** см. примечание к осмотру.
13. **Устройство ручного опускания —** см. примечание к осмотру.
14. **Система QuikLevel Advanced (двойные качающиеся мосты) (при наличии) —** см. примечание к осмотру.
15. **Колеса и шины —** надежно закреплены, все зажимные гайки на месте. Убедитесь в отсутствии повреждений и коррозии колес. См. раздел 6 «Шины и колеса».
16. **Ступица привода колеса —** отсутствуют признаки утечки. См. примечание к осмотру.
17. **Шпиндель, соединительная тяга и рычажный механизм хода —** отсутствуют детали с ослабленным креплением и недостающие детали, нет видимых повреждений. Цилиндр рулевого управления не имеет утечек и повреждений.
18. **Антистатическая планка (при наличии) —** см. примечание к осмотру.
19. **Установка двигателя (при наличии) —** уровень масла на отметке полного уровня на щупе, крышка маслоналивной горловины зафиксирована. Глушитель/выхлопная система надежно закреплена; нет утечек. Воздушный фильтр надежно закреплен, нет ослабевших или недостающих деталей, элемент чистый. Крышка радиатора надежно закреплена, уровень охлаждающей жидкости в норме.
20. **Рычаги подъемника ножничного типа и изнашиваемые накладки —** см. примечание к осмотру.
21. **Подъемный цилиндр —** см. примечание к осмотру.
22. **Органы управления на платформе —** правильно установлены; отсутствуют ослабевшие или недостающие детали; нет видимых повреждений. Таблички надежно закреплены, и надписи на них разборчивы, контрольные переключатели при активации и отпускании возвращаются в нейтральное положение, переключатель аварийного останова работает должным образом. Маркировка органов управления разборчивая, руководство находится в ящике для хранения.
23. **Узел платформы/поручней —** см. примечание к осмотру.
24. **Ограничители и ролики удлинителя платформы —** ограничители удлинителя закреплены и не повреждены. Ролики не повреждены, на них нет мусора, и они работают должным образом.
25. **Генератор (при наличии) —** см. примечание к осмотру.

2.5 ФУНКЦИОНАЛЬНАЯ ПРОВЕРКА

Проведите функциональную проверку следующим образом:

1. С пульта управления на земле, без груза на платформе
   - **a.** Проверьте наличие всех защитных щитков на переключателях.
   - **b.** Проверьте работу всех функций (см. Разд. 3.6 для получения информации об органах управления и индикаторах пульта управления с земли).
   - **c.** Убедитесь в том, что при активации кнопки аварийного останова все движения машины блокируются.
   - **d.** Проверьте вспомогательное опускание, выполните опускание при включенном питании и отключенном двигателе.
   - **e.** Проверьте правильность работы устройства ручного опускания (для получения дополнительной информации см. Разд. 4.4).
2. С пульта управления на платформе.
   - **a.** Убедитесь в том, что пульт управления надежно закреплен в нужном месте.
   - **b.** Проверьте наличие всех защитных щитков на переключателях.
   - **c.** Установив машину с поднятой платформой на ровной горизонтальной площадке с твердой поверхностью без препятствий на высоте, переместите машину и проверьте, включается ли ограничение скорости движения на высоте, указанной в Табл. 2-1.

Табл. 2-1. Высота выключения высокой скорости движения

Модель	Высота
RT4069, ERT4069	2 м

   - **d.** Убедитесь в том, что при активации кнопки аварийного останова все движения машины блокируются.
   - **e.** Убедитесь, что при отпускании органа управления функциями или триггерного переключателя рукоятки управления все функции машины останавливаются.

3. Когда платформа находится в положении для хранения.

a. Проведите машину по уклону, не превышающему предельного номинального уклона, и остановитесь, чтобы убедиться в исправности тормозов приводного двигателя.

b. Проверьте индикатор наклона и убедитесь, что он работает должным образом. Индикатор должен гореть при величине наклона, превышающей настройки допустимых пределов в Табл. 2-2.

Табл. 2-2. Настройки выключения при наклоне

Модель	Отключение подъема и привода при подъеме и наклоне в продольном направлении при превышении следующих максимальных значений.	Отключение подъема и привода при подъеме и наклоне в поперечном направлении при превышении следующих максимальных значений.
RT4069, ERT4069	3°	3,0° при загрузке от 0% до 40%
		2,5° при загрузке от 41% до 60%
		2,0° при загрузке от 61% до 100%

2.6 КАЧАЮЩИЙСЯ МОСТ — ПРОВЕРКА ЦИЛИНДРА БЛОКИРОВКИ(ПРИ НАЛИЧИИ)

Только для рынка ЕС

ПРИМЕЧАНИЕ

ПРОВЕРКА СИСТЕМЫ ЦИЛИНДРА БЛОКИРОВКИ ДОЛЖНА ВЫПОЛНЯТЬСЯ ЕЖЕКВАРТАЛЬНО, А ТАКЖЕ ПОСЛЕ ЗАМЕНЫ КАКОГО-ЛИБО КОМПОНЕНТА СИСТЕМЫ ИЛИ ЕСЛИ ЕСТЬ ПОДОЗРЕНИЕ, ЧТО РАБОТА СИСТЕМЫ НАРУШЕНА.

ПРИМЕЧАНИЕ. *Перед началом проверки цилиндра блокировки убедитесь, что платформа полностью опущена, а поверхность, используемая для приближения к аппарели, является горизонтальной и ровной.*

Проверка левого колеса

1. Поместите клиновую колодку высотой 10,16 см перед левым передним колесом качающегося моста.
2. Используя пульт управления с платформы, выберите НИЗКУЮ скорость хода.
3. Установите переключатель управления ДВИЖЕНИЕ в надлежащее положение и осторожно въезжайте вверх по наклонной поверхности, пока левое колесо качающегося моста не окажется сверху на колодке.
4. Убедитесь, что мост качается для сохранения контакта с землей/аппарелью. (Все четыре колеса должны касаться земли.)
5. Поднимите платформу машины выше транспортного положения до высоты выключения хода.
6. Осторожно сведите машину с колодки и аппарели.
7. Поручите своему помощнику убедиться в том, что левое колесо качающегося моста, которое находилось на колодке, теперь находится на земле. Мост должен качаться, чтобы все четыре колеса сохраняли контакт с землей.
8. В текущем положении (когда платформа поднята, а все четыре шины находятся на горизонтальной и ровной поверхности) снова осторожно заведите машину вверх по наклонной плоскости на колодку.
9. Поручите своему помощнику убедиться в том, что мост не качался и оставался заблокированным (одно колесо поднято над землей).
10. Осторожно сведите машину с колодки и аппарели.
11. Опустите платформу машины; цилиндр блокировки должен освободить мост, допуская его качание. Чтобы опустить цилиндры, возможно, потребуется включить ХОД.
12. Если цилиндры блокировки не работают надлежащим образом, поручите квалифицированному персоналу устранить неполадки и только после этого продолжайте работу на машине.

Проверка правого колеса

1. Поместите клиновую колодку высотой 10,16 см перед правым передним колесом качающегося моста.
2. Используя пульт управления с платформы, выберите НИЗКУЮ скорость хода.
3. Установите переключатель управления ДВИЖЕНИЕ в надлежащее положение и осторожно въезжайте вверх по наклонной поверхности, пока правое колесо качающегося моста не окажется сверху на колодке.
4. Убедитесь, что мост качается для сохранения контакта с землей/аппарелью (все четыре колеса касаются земли).
5. Поднимите платформу машины выше транспортного положения до высоты выключения хода.
6. Осторожно сведите машину с колодки и аппарели.
7. Поручите своему помощнику убедиться в том, что правое колесо качающегося моста, которое находилось на колодке, теперь находится на земле. Мост должен качаться, чтобы все четыре колеса сохраняли контакт с землей.
8. В текущем положении (когда платформа поднята, а все четыре шины находятся на горизонтальной и ровной поверхности) снова осторожно заведите машину вверх по наклонной плоскости на колодку.
9. Поручите своему помощнику убедиться в том, что мост не качался и оставался заблокированным (одно колесо поднято над землей).
10. Осторожно сведите машину с колодки и аппарели.
11. Опустите платформу машины; цилиндр блокировки должен освободить мост, допуская его качание. Чтобы опустить цилиндры, возможно, потребуется включить ХОД.
12. Если цилиндры блокировки не работают надлежащим образом, поручите квалифицированному персоналу устранить неполадки и только после этого продолжайте работу на машине.

Все рынки (кроме ЕС)

ПРИМЕЧАНИЕ

ПРОВЕРКА СИСТЕМЫ ЦИЛИНДРА БЛОКИРОВКИ ДОЛЖНА ВЫПОЛНЯТЬСЯ ЕЖЕКВАРТАЛЬНО, А ТАКЖЕ ПОСЛЕ ЗАМЕНЫ КАКОГО-ЛИБО КОМПОНЕНТА СИСТЕМЫ ИЛИ ЕСЛИ ЕСТЬ ПОДОЗРЕНИЕ, ЧТО РАБОТА СИСТЕМЫ НАРУШЕНА.

ПРИМЕЧАНИЕ. *Перед началом проверки цилиндра блокировки убедитесь, что платформа полностью опущена, а поверхность, используемая для приближения к аппарели, является горизонтальной и ровной.*

Проверка левого колеса

1. Поместите клиновую колодку высотой 10,16 см перед левым передним колесом качающегося моста.
2. Используя пульт управления с платформы, выберите НИЗКУЮ скорость хода.
3. Установите переключатель управления ДВИЖЕНИЕ в надлежащее положение и осторожно въезжайте вверх по наклонной поверхности, пока левое колесо качающегося моста не окажется сверху на колодке.
4. Убедитесь, что мост качается для сохранения контакта с землей/аппарелью. (Все четыре колеса должны касаться земли.)
5. Поднимите платформу машины выше транспортного положения до высоты выключения хода.
6. Осторожно сведите машину с колодки и аппарели.
7. Поручите своему помощнику убедиться в том, что левое колесо качающегося моста, которое находилось на колодке, остается в приподнятом над землей положении.
8. Верните машину в транспортное положение. Цилиндр блокировки должен высвободиться и дать колесу возможность упереться о землю. Чтобы опустить цилиндр, возможно, потребуется включить переключатель ХОД.
9. Если цилиндры блокировки не работают надлежащим образом, поручите квалифицированному персоналу устранить неполадки и только после этого продолжайте работу на машине.

Проверка правого колеса

1. Поместите клиновую колодку высотой 10,16 см перед правым передним колесом качающегося моста.
2. Используя пульт управления с платформы, выберите НИЗКУЮ скорость хода.
3. Установите переключатель управления ДВИЖЕНИЕ в надлежащее положение и осторожно въезжайте вверх по наклонной поверхности, пока правое колесо качающегося моста не окажется сверху на колодке.
4. Убедитесь, что мост качается для сохранения контакта с землей/аппарелью (все четыре колеса касаются земли).
5. Поднимите платформу машины выше транспортного положения до высоты выключения хода.
6. Осторожно сведите машину с колодки и аппарели.

7. Поручите своему помощнику убедиться в том, что правое колесо качающегося моста, которое находилось на колодке, остается в приподнятом над землей положении.
8. Верните машину в транспортное положение. Цилиндр блокировки должен высвободиться и дать колесу возможность упереться о землю. Чтобы опустить цилиндр, возможно, потребуется включить переключатель ХОД.
9. Если цилиндры блокировки не работают надлежащим образом, поручите квалифицированному персоналу устранить неполадки и только после этого продолжайте работу на машине.

РАЗД. 3. ОРГАНЫ УПРАВЛЕНИЯ, ИНДИКАТОРЫ И ЭКСПЛУАТАЦИЯ МАШИНЫ

3.1 ОБЩИЕ СВЕДЕНИЯ

ПРИМЕЧАНИЕ

ИЗГОТОВИТЕЛЬ НЕ МОЖЕТ ОСУЩЕСТВЛЯТЬ НЕПОСРЕДСТВЕННЫЙ КОНТРОЛЬ ЗА ПРИМЕНЕНИЕМ И ЭКСПЛУАТАЦИЕЙ МАШИНЫ, ПОЭТОМУ ОТВЕТСТВЕННОСТЬ ЗА СОБЛЮДЕНИЕ ОПТИМАЛЬНЫХ МЕР БЕЗОПАСНОСТИ НЕСУТ ПОЛЬЗОВАТЕЛЬ И ОПЕРАТОР.

В данном разделе приведена необходимая информация об органах управления, индикаторах и эксплуатации машины.

⚠ ОСТОРОЖНО

ПОДНИМАЙТЕ ПЛАТФОРМУ, ТОЛЬКО ЕСЛИ МАШИНА НАХОДИТСЯ НА РОВНОЙ ТВЕРДОЙ ПОВЕРХНОСТИ В ПРЕДЕЛАХ ДОПУСТИМЫХ ЗНАЧЕНИЙ МАКСИМАЛЬНОГО РАБОЧЕГО УКЛОНА БЕЗ ПРЕПЯТСТВИЙ И ВЫБОИН.

ВО ИЗБЕЖАНИЕ ТЯЖЕЛОЙ ТРАВМЫ НЕ РАБОТАЙТЕ НА МАШИНЕ, ЕСЛИ КАКОЙ-ЛИБО ИЗ РЫЧАГОВ УПРАВЛЕНИЯ ИЛИ ТУМБЛЕРОВ, КОНТРОЛИРУЮЩИХ ДВИЖЕНИЕ ПЛАТФОРМЫ, ПРИ ОТПУСКАНИИ НЕ ВОЗВРАЩАЕТСЯ В ВЫКЛЮЧЕННОЕ ИЛИ НЕЙТРАЛЬНОЕ ПОЛОЖЕНИЕ.

ЕСЛИ ПЛАТФОРМА НЕ ОСТАНАВЛИВАЕТСЯ ПОСЛЕ ОТПУСКАНИЯ ПЕРЕКЛЮЧАТЕЛЯ ИЛИ РЫЧАГА УПРАВЛЕНИЯ, ИСПОЛЬЗУЙТЕ ДЛЯ ОСТАНОВА МАШИНЫ ПЕРЕКЛЮЧАТЕЛЬ АВАРИЙНОГО ОСТАНОВА.

3.2 ОПИСАНИЕ

Данная машина представляет собой передвижную подъемную платформу (MEWP), которая предназначается для размещения людей вместе с их необходимыми инструментами и материалами в местах выполнения работ.

Эта передвижная подъемная платформа оснащена главным операторским пультом управления, установленном на платформе. С данного пульта оператор может приводить машину в движение как передним, так и задним ходом, осуществлять рулевое управление, а также поднимать и опускать платформу и устанавливать выравнивающие домкраты машины (при наличии) или задействовать систему QuikLevel Advanced (при наличии).

С поднятой платформой машина может двигаться по ровной и твердой поверхности в пределах допустимых значений максимального рабочего уклона.

На машине также имеется пульт управления с земли, которым можно блокировать пульт управления с платформы. Органы управления с земли поднимают и опускают платформу. Кроме выполнения осмотров и функциональной проверки, органы управления с земли должны использоваться только в аварийной ситуации, чтобы опустить платформу на землю, если оператор, находящийся на платформе, не в состоянии это сделать.

3.3 РАБОЧИЕ ХАРАКТЕРИСТИКИ И ОГРАНИЧЕНИЯ

Таблички

Важные моменты, о которых необходимо помнить во время работы, содержатся в табличках с надписями «ОПАСНО!», «ОСТОРОЖНО!», «ВНИМАНИЕ!», «ВАЖНО!» И «ИНСТРУКЦИИ», помещенных на пультах управления. Эта информация имеется в разных местах и предназначена для того, чтобы напоминать работникам о потенциальных опасностях, связанных с рабочими характеристиками и ограничениями нагрузки машины. Определения приведенных выше табличек содержатся во введении.

Объемы жидкостей

Подъем платформы над горизонталью с грузом или без груза на платформе основывается на следующих критериях:

1. Машина размещена на ровной и твердой поверхности в пределах допустимых значений максимального рабочего уклона.
2. Вес груза не превышает номинальной грузоподъемности, установленной изготовителем.
3. Все системы машины функционируют нормально.

Устойчивость

Эта машина в том виде, в каком она была изготовлена компанией JLG, при условии ее эксплуатации в пределах номинальной грузоподъемности и на ровных и твердых поверхностях в пределах допустимых значений максимального рабочего уклона, обеспечивает устойчивость в воздухе для всех положений платформы.

3.4 ЗАГРУЗКА ПЛАТФОРМЫ

Максимальная номинальная грузоподъемность платформы указана на табличке, находящейся на щите платформы, и рассчитана для машины, находящейся на ровной и твердой поверхности в пределах допустимых значений максимального рабочего уклона. Для ознакомления с информацией о максимальной грузоподъемности платформы см. Разд. 6.3.

Вход на платформу осуществляется через входную дверцу с задней стороны платформы. Держите дверцу закрытой все время, кроме времени входа на платформу / выхода с нее и погрузки/выгрузки материалов.

ПРИМЕЧАНИЕ. *Необходимо помнить, что нагрузка должна быть равномерно распределена по платформе. По мере возможности груз следует размещать ближе к центру платформы.*

3.5 ЗАРЯДКА АККУМУЛЯТОРНОЙ БАТАРЕИ (МАШИНЫ ERT)

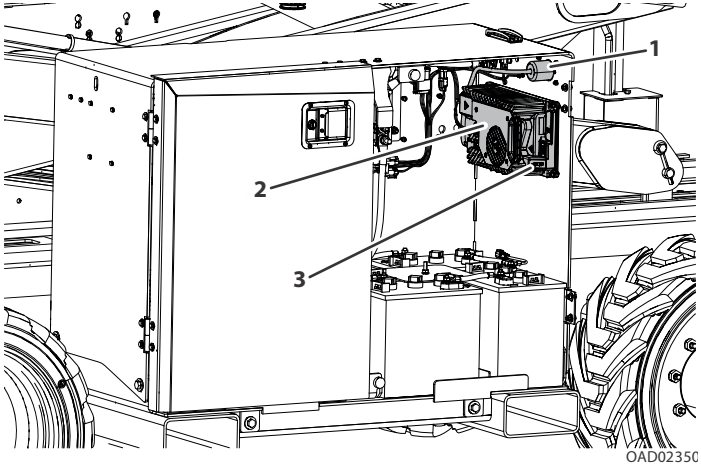

1. Входной штекер переменного тока
2. Зарядное устройство в сборе
3. Панель светодиодных индикаторов

ПРИМЕЧАНИЕ. *Перед зарядкой обязательно припаркуйте машину в хорошо проветриваемом месте.*

1. Подсоедините штекер входа питания переменного тока к заземленной розетке, используя 3-проводной удлинительный шнур для тяжелых режимов работы.
2. Цикл зарядки заканчивается, когда одинарный зеленый светодиодный индикатор на капоте между штекером входа питания и выключателем батареи начинает постоянное гореть зеленым. Кроме того, загораются зеленые светодиодные индикаторы на верхней и нижней панелях зарядного устройства аккумуляторной батареи.

⚠ ВНИМАНИЕ

ВКЛЮЧАЙТЕ ЗАРЯДНОЕ УСТРОЙСТВО ТОЛЬКО В ДОЛЖНЫМ ОБРАЗОМ УСТАНОВЛЕННУЮ И ЗАЗЕМЛЕННУЮ РОЗЕТКУ. НЕ ИСПОЛЬЗУЙТЕ ПЕРЕХОДНИКИ ДЛЯ ЗАЗЕМЛЕНИЯ И НЕ МОДИФИЦИРУЙТЕ ШТЕКЕР НИКОИМ ОБРАЗОМ. НЕ ПРИКАСАЙТЕСЬ К НЕИЗОЛИРОВАННОЙ ЧАСТИ ВЫХОДНОГО РАЗЪЕМА И НЕИЗОЛИРОВАННОЙ КЛЕММЕ АККУМУЛЯТОРНОЙ БАТАРЕИ.

НЕ ИСПОЛЬЗУЙТЕ ЗАРЯДНОЕ УСТРОЙСТВО, ЕСЛИ ШНУР ПИТАНИЯ ПЕРЕМЕННОГО ТОКА ПОВРЕЖДЕН ИЛИ ЕСЛИ ЗАРЯДНОЕ УСТРОЙСТВО ПОЛУЧИЛО СИЛЬНЫЙ УДАР, УПАЛО С ВЫСОТЫ ИЛИ ПОВРЕЖДЕНО КАКИМ-ЛИБО ДРУГИМ ОБРАЗОМ.

ПЕРЕД ПОДСОЕДИНЕНИЕМ ПОЛОЖИТЕЛЬНОГО/ОТРИЦАТЕЛЬНОГО ВЫВОДОВ К АККУМУЛЯТОРНОЙ БАТАРЕЕ И ИХ ОТСОЕДИНЕНИЕМ ОТ АККУМУЛЯТОРНОЙ БАТАРЕИ ВСЕГДА ОТКЛЮЧАЙТЕ ЗАРЯДНОЕ УСТРОЙСТВО ОТ ИСТОЧНИКА ПИТАНИЯ ПЕРЕМЕННОГО ТОКА.

НЕ ВСКРЫВАЙТЕ И НЕ РАЗБИРАЙТЕ ЗАРЯДНОЕ УСТРОЙСТВО.

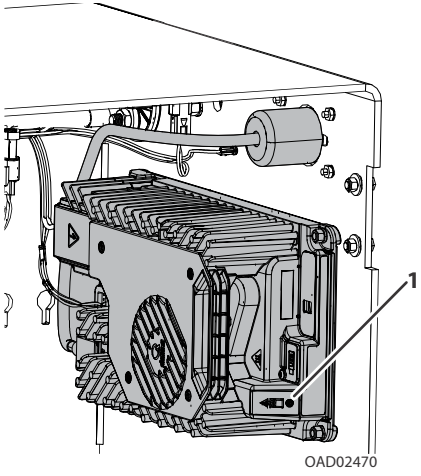

3. Панель светодиодных индикаторов

- **Питание переменного тока включено:** горит синий светодиодный индикатор
- **Низкий уровень зарядки:** нижняя панель — зеленый светодиодный индикатор мигает; верхняя панель — зеленый светодиодный индикатор не горит
- **Высокий уровень зарядки:** нижняя панель — зеленый светодиодный индикатор горит; верхняя панель — зеленый светодиодный индикатор мигает
- **Зарядка завершена:** нижняя панель — зеленый светодиодный индикатор горит; верхняя панель — зеленый светодиодный индикатор горит
- **Индикатор неисправности:** красный светодиодный индикатор горит
- **Предупреждение о внешней ошибке:** желтый светодиодный индикатор мигает

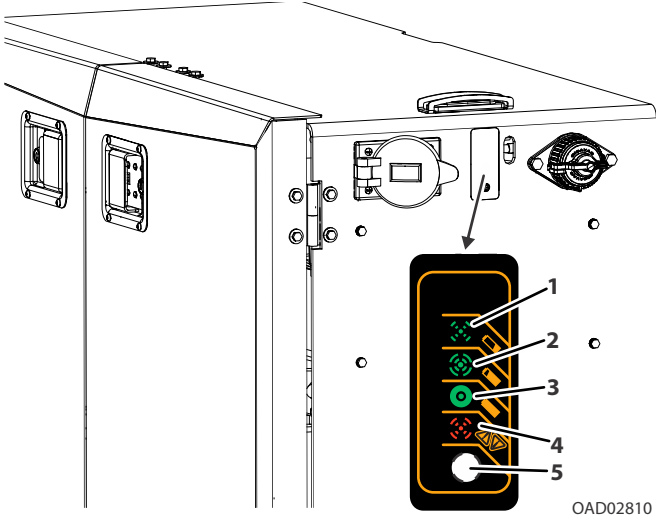

- **(1) Зарядка (низкий уровень заряда):** зеленый светодиодный индикатор редко мигает
- **(2) Зарядка (высокий уровень заряда):** зеленый светодиодный индикатор часто мигает
- **(3) Полный заряд (100%):** зеленый светодиодный индикатор горит постоянно
- **(4) Неисправность зарядного устройства:** желтый светодиодный индикатор часто мигает
- **(5) Светодиодный индикатор**
- **Отсутствует переменный ток:** светодиодный индикатор не горит

3.6 ПУЛЬТ УПРАВЛЕНИЯ С ЗЕМЛИ

Машины RT

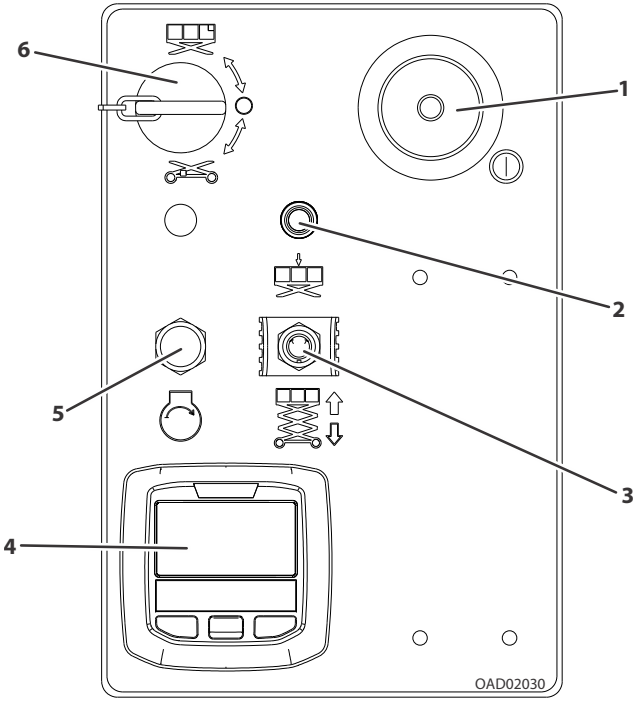

1. Переключатель аварийного останова
2. Индикатор перегрузки (LSS)
3. Переключатель подъема/опускания
4. Дисплей
5. Переключатель запуска двигателя
6. Селекторный переключатель с ключом «Земля/платформа/ВЫКЛ.»

Машины ERT

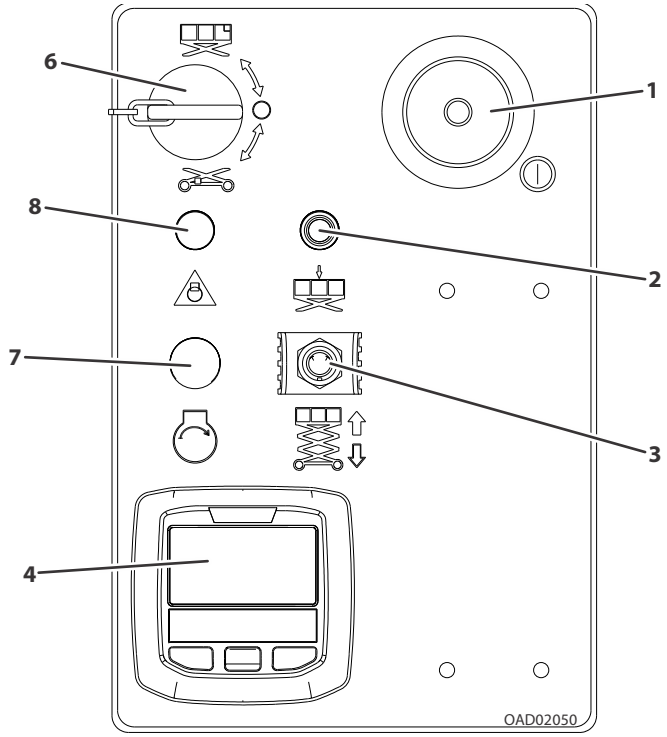

1. Переключатель аварийного останова
2. Индикатор перегрузки (LSS)
3. Переключатель подъема/опускания
4. Дисплей
5. Не используется
6. Селекторный переключатель с ключом «Земля/платформа/ВЫКЛ.»
7. Переключатель запуска генератора (при наличии)
8. Индикатор генератора (при наличии)

Органы пульта управления с земли

⚠ ОСТОРОЖНО

ЗА ИСКЛЮЧЕНИЕМ ЧРЕЗВЫЧАЙНЫХ СИТУАЦИЙ, НЕ УПРАВЛЯЙТЕ МАШИНОЙ С ПУЛЬТА УПРАВЛЕНИЯ С ЗЕМЛИ, ЕСЛИ НА ПЛАТФОРМЕ НАХОДЯТСЯ ЛЮДИ.

ПРИМЕЧАНИЕ. *Во избежание разрядки аккумуляторных батарей при остановке машины на ночную стоянку или для зарядки аккумуляторных батарей переключатель аварийного останова и переключатель селектора питания необходимо устанавливать в положение ВЫКЛ.*

1. **Переключатель аварийного останова** — двухпозиционный красный грибовидный переключатель зажигания / аварийного останова; когда он установлен в положение ВКЛ., а селекторный переключатель питания при этом установлен в положение «земля», то рабочее питание подается на пульт управления с земли. Кроме того, в аварийной ситуации этот переключатель можно использовать для выключения подачи питания на средства управления функциями. Чтобы включить питание, переключатель нужно вытянуть («Вкл.»), чтобы выключить питание, его нужно вдавить («Выкл.»).

ПРИМЕЧАНИЕ

КОГДА МАШИНА НЕ ИСПОЛЬЗУЕТСЯ, ВСЕГДА УСТАНАВЛИВАЙТЕ ПЕРЕКЛЮЧАТЕЛЬ АВАРИЙНОГО ОСТАНОВА В ПОЛОЖЕНИЕ «ВЫКЛ.» (НАЖАТОЕ).

2. **Индикатор перегрузки (LSS) —** индикатор перегрузки показывает, что платформа была перегружена. При перегрузке платформы также раздается звуковой сигнал.

ПРИМЕЧАНИЕ. *Если горит индикатор перегрузки, дальнейший подъем будет предотвращен. Уменьшите вес находящегося на платформе груза, чтобы он не превышал номинальную рабочую нагрузку, указанную на табличке с информацией о грузоподъемности. После этого элементы управления снова будут работать.*

3. **Переключатель подъема/опускания** — двухпозиционный быстродействующий переключатель управления подъемом/опусканием обеспечивает подъем и опускание платформы при установке в верхнее или нижнее положение.

4. **Приборный индикатор**

   - **Машины RT:** отображает количество моточасов работы машины, состояние топлива, состояние запальных свечей, а также любые активные диагностические коды неисправностей (DTC).
   - **Машины ERT:** отображает количество моточасов работы машины, текущий заряд батареи, температуру батареи, состояние заряда батареи (если подключено), а также любые активные диагностические коды неисправностей (DTC).

ПРИМЕЧАНИЕ. *Для получения дополнительной информации см. Приборный индикатор на стр. 3-9.*

5. **Переключатель запуска двигателя (только для машин RT) —** этот кнопочный переключатель с самовозвратом подает электропитание на соленоид стартера, когда переключатель аварийного останова находится в положении ВКЛ. и нажата кнопка запуска.

6. **Селекторный переключатель с ключом «Земля/платформа/ВЫКЛ.».** — трехпозиционный селекторный переключатель питания, приводимый в действие ключом, который обеспечивает подачу рабочего питания к органам управления с платформы или с земли в зависимости от выбранного положения. Когда этот переключатель установлен в положение «платформа», он подает питание на переключатель аварийной остановки на пульте управления, находящемся на платформе. Когда этот переключатель установлен в положение "земля", он подает питание на переключатель аварийной остановки на пульте управления, находящемся на земле. Когда селекторный переключатель питания установлен в центральное выключенное положение, выключается питание пультов управления с платформы и с земли, и можно извлечь ключ для отключения машины.

ПРИМЕЧАНИЕ. *Когда селекторный переключатель установлен в выключенное положение, то, ключ можно вынуть, чтобы отключить машину.*

7. **Переключатель запуска генератора (при наличии) —** эта кнопка активирует систему генератора для зарядки батарей.

8. **Индикатор генератора (при наличии) —** загорается при наличии неисправности в системе генератора.

Приборный индикатор

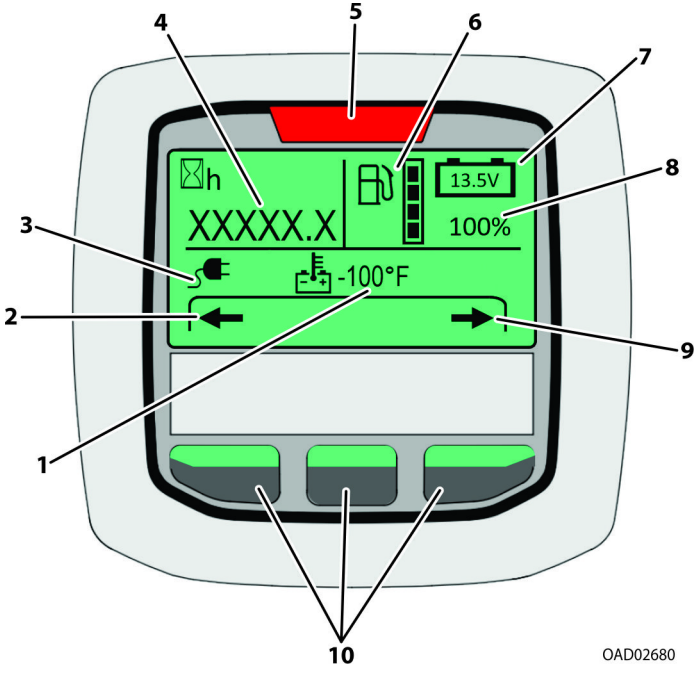

1. Индикатор температуры аккумуляторных батарей
2. Стрелка перехода к предыдущей странице
3. Индикатор подключенного зарядного устройства (только для машины ERT)
4. Количество моточасов машины
5. Индикаторная лампа (неисправности)
6. Индикатор уровня топлива (только для машин RT)
7. Напряжение систему управления (система 12 В)
8. Индикатор состояния заряда (система 48 В) (только для машины ERT)
9. Стрелка перехода к следующей странице
10. Кнопки навигации

На дисплее отображаются количество моточасов машины и коды DTC. Во время запуска машины при отсутствии активных кодов DTC в системе управления в течение 3 секунд отображается заставка загрузки, после чего появляется главный экран. Если при включении питания машины имеется какой-либо активный код DTC, в течение 3 секунд отображается заставка загрузки, после чего появляется экран диагностики. При наличии активного кода DTC в журнале неисправностей будет гореть индикаторная лампа.

Заставка загрузки

На экране диагностики отображаются активные и неактивные коды неисправностей, зарегистрированные системой управления JLG. Активные неисправности помечаются звездочкой (*).

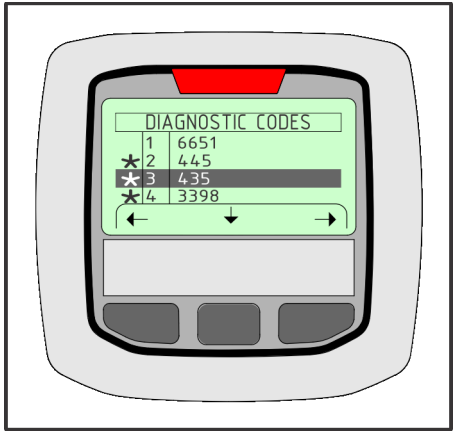

Экран диагностики

3.7 ПУЛЬТ УПРАВЛЕНИЯ С ПЛАТФОРМЫ

Машины RT

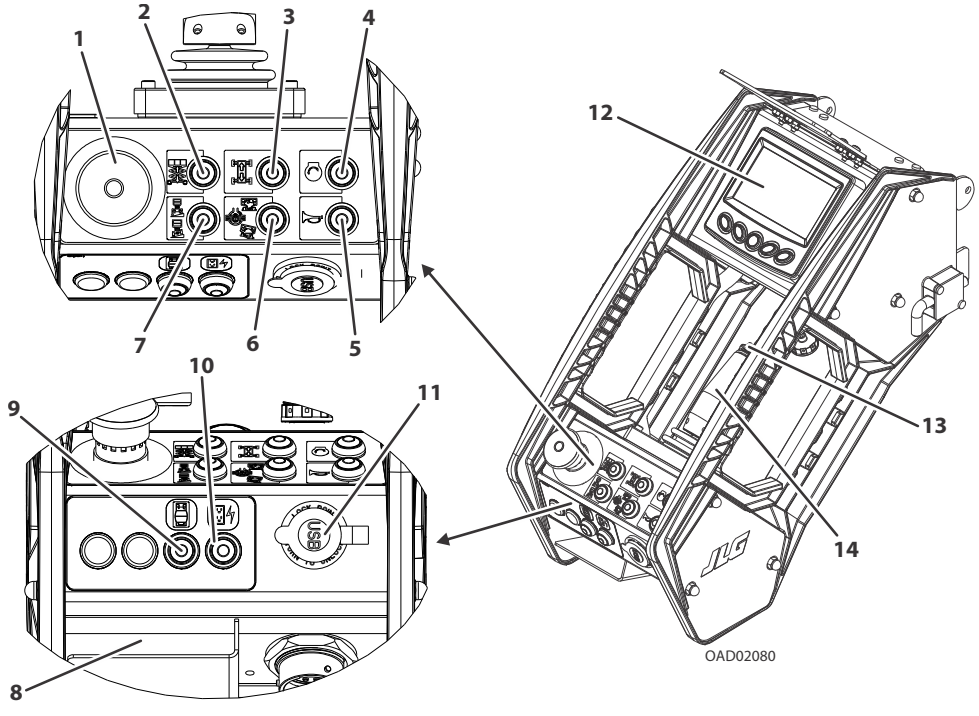

1. Переключатель аварийного останова
2. Селекторный переключатель подъема
3. Селекторный переключатель хода
4. Переключатель запуска двигателя
5. Гудок
6. Селекторный переключатель скоростей
7. Переключатель выравнивающих домкратов ИЛИ системы QuikLevel Advanced
8. Гнездо для мобильных телефонов
9. Переключатель двух видов топлива (при наличии)
10. Переключатель запуска генератора (при наличии)
11. Зарядный порт USB
12. Панель индикаторов
13. Переключатель рулевого управления
14. Рукоятка управления с курковым переключателем (включения)
15. Не используется

Машины ERT

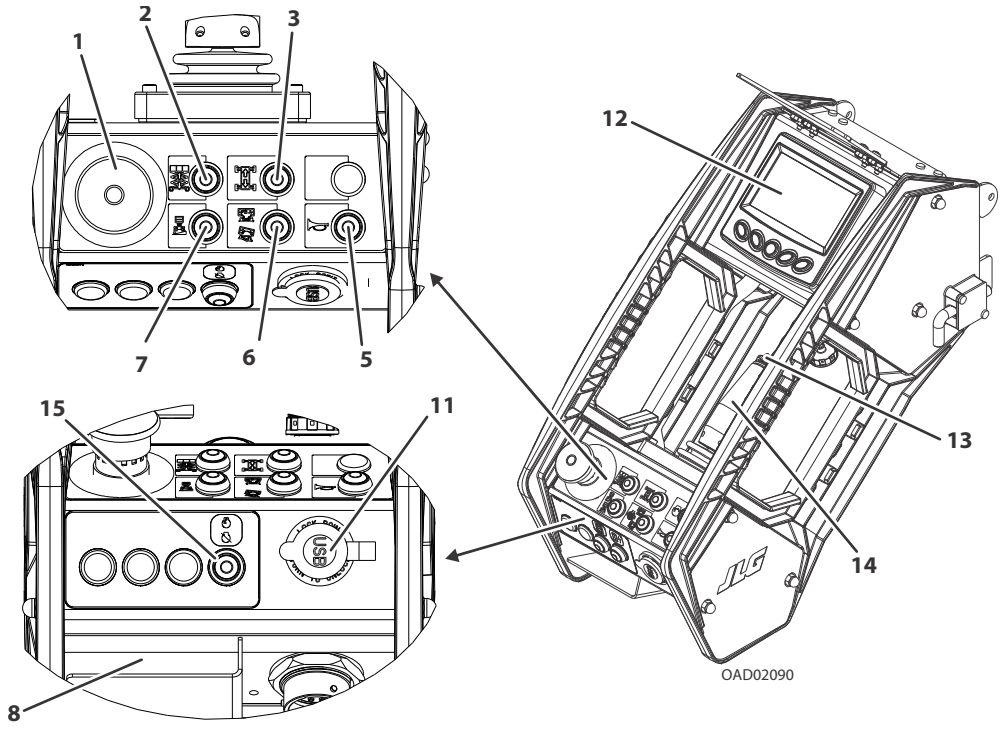

1. Переключатель аварийного останова
2. Селекторный переключатель подъема
3. Селекторный переключатель хода
4. Не используется
5. Гудок
6. Селекторный переключатель скоростей
7. Переключатель выравнивающих домкратов (при наличии)
8. Гнездо для мобильных телефонов
9. Не используется
10. Не используется
11. Зарядный порт USB
12. Панель индикаторов
13. Переключатель рулевого управления
14. Рукоятка управления с курковым переключателем (включения)
15. Переключатель включения генератора (при наличии)

Органы пульта управления с платформы

1. **Переключатель аварийного останова —** двухпозиционный красный грибовидный переключатель аварийного останова обеспечивает подачу питания на пульт управления с платформы, а также выключение подачи питания к средствам управления функциями машины с платформы в аварийной ситуации. Когда селекторный переключатель установлен в положение «платформа», чтобы выключить питание, нужно вытянуть переключатель («выкл»); чтобы включить питание, нужно его вдавить («вкл»).

ПРИМЕЧАНИЕ

КОГДА МАШИНА НЕ ИСПОЛЬЗУЕТСЯ, ВСЕГДА УСТАНАВЛИВАЙТЕ ПЕРЕКЛЮЧАТЕЛЬ АВАРИЙНОГО ОСТАНОВА В ПОЛОЖЕНИЕ «ВЫКЛ.» (НАЖАТОЕ).

2. **Селекторный переключатель подъема —** переключатель подъема обеспечивает подъем и опускание платформы. Для активации подъема требуется нажать этот переключатель и переместить рукоятку управления вперед или назад.

3. **Селекторный переключатель хода —** переключатель хода обеспечивает движение машины. Для активации хода нажмите этот переключатель и переместите рукоятку управления вперед или назад.

4. **Переключатель запуска двигателя (при наличии) —** этот кнопочный переключатель с самовозвратом подает электропитание на соленоид стартера, когда переключатель аварийного останова находится в положении ВКЛ. и нажата кнопка запуска.

ПРИМЕЧАНИЕ. *При включении машин с дизельным двигателем на панели индикаторов управления с платформы загорается индикатор запальной свечи, независимо от температуры двигателя и окружающей среды. Не запускайте двигатель, пока не погаснет индикатор запальной свечи.*

5. **Гудок —** активация этого кнопочного переключателя позволяет оператору предупредить персонал на рабочей площадке о том, что машина работает в данной зоне.

6. **Селекторный переключатель скоростей —** этот переключатель позволяет выбирать высокую скорость хода (кролик) и низкую скорость хода (черепаха). При наличии блокировки дифференциала (только для машин RT с приводом на 2 колеса) эту функцию можно включить с помощью этого переключателя.

ПРИМЕЧАНИЕ. *Высокая/низкая скорость хода отключается, когда платформа поднимается выше высоты выключения высокой скорости хода (2,0 м). На этой высоте скорость хода ограничена 0,8 км/ч. Когда платформа опускается ниже высоты выключения высокой скорости хода, включается высокая/низкая скорость хода.*

⚠ ВНИМАНИЕ

НЕ РАБОТАЙТЕ НА МАШИНЕ, ЕСЛИ ВКЛЮЧЕНА ВЫСОКАЯ СКОРОСТЬ ХОДА, А ПЛАТФОРМА ПОДНЯТА ВЫШЕ ВЫСОТЫ ВЫКЛЮЧЕНИЯ ВЫСОКОЙ СКОРОСТИ ХОДА.

⚠ ВНИМАНИЕ

НЕ ИСПОЛЬЗУЙТЕ ВЫСОКУЮ СКОРОСТЬ ХОДА ПРИ ДВИЖЕНИИ В ОГРАНИЧЕННОМ ПРОСТРАНСТВЕ ИЛИ ЗАДНИМ ХОДОМ.

7. **Переключатель выравнивающих домкратов или системы QuikLevel Advanced —** этот переключатель задействует выравнивающие домкраты или систему QuikLevel Advanced.
8. **Гнездо для мобильных телефонов —** обеспечивает для оператора закрытое пространство для хранения мобильного телефона.
9. **Переключатель двух видов топлива (при наличии) —** при нажатии выполняется переключение между использованием сжиженного газа и бензина в качестве топлива.
10. **Переключатель генератора (при наличии) —** включает генератор, который подает питание переменного тока на платформу.
11. **Зарядный порт USB —** позволяет оператору воспользоваться зарядным портом USB.
12. **Панель индикаторов —** отображает самые различные сведения о работе машины. Для получения дополнительной информации см. Разд. 3.9, Панель индикаторов пульта управления с платформы.
13. **Переключатель рулевого управления** — приводимый в действие большим пальцем переключатель рулевого управления, расположенный в верхней части рукоятки управления, поворачивает управляемые колеса в направлении перемещения переключателя (вправо или влево).
14. **Рукоятка управления с курковым переключателем (включения) —** эта рукоятка обеспечивает управление четырьмя функциями: ходом; подъемом; скоростью хода/подъема или выравнивающими домкратами (при наличии) или двойными качающимися мостами (при наличии). Перед использованием рукоятки управления необходимо выбрать любые кнопки функций. Скорость определяется степенью перемещения рукоятки управления.

ПРИМЕЧАНИЕ. *Если машина также оснащена педальным переключателем (только для корейского рынка), необходимо нажимать на него одновременно с триггерным переключателем (включения), расположенным на рукоятке управления. Если отпустить педальный переключатель, отключается питание от органов управления, находящихся на платформе.*

ПРИМЕЧАНИЕ. *После выбора функции у оператора есть семь секунд для применения этой функции.*

15. **Переключатель включения генератора (при наличии) —** включает систему генератора ERT.

3.8 ПАНЕЛЬ ИНДИКАТОРОВ

Машины RT (при оснащении выравнивающими домкратами)

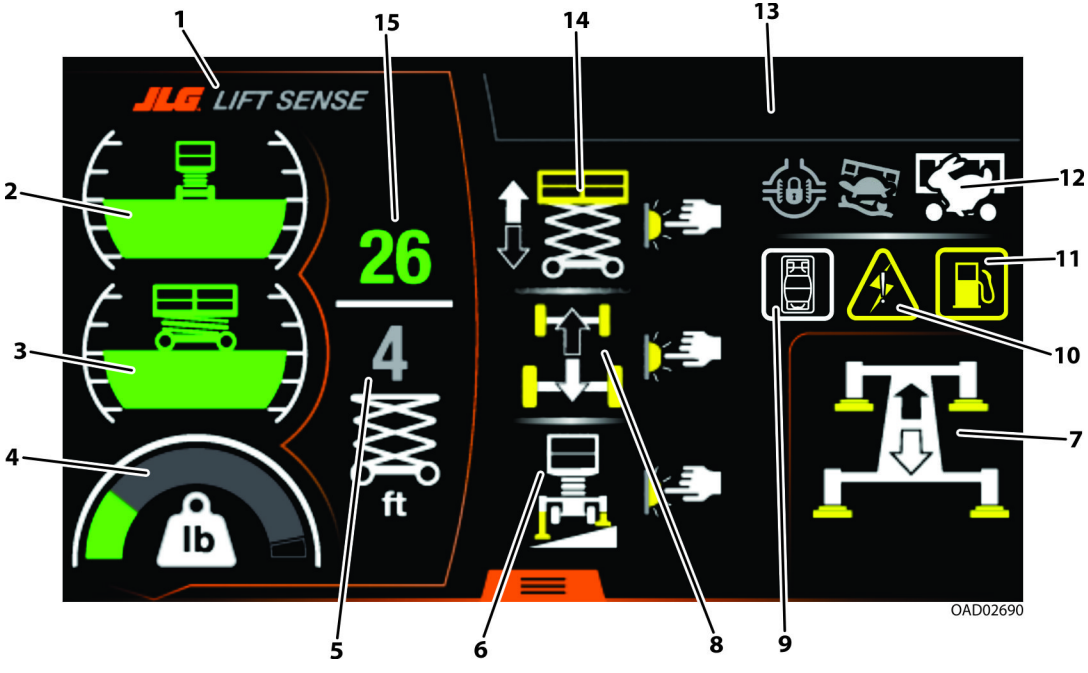

1. Панель определения подъема (Lift Sense)
2. Поперечный наклон
3. Продольный наклон
4. Датчик нагрузки платформы
5. Текущая высота платформы
6. Индикатор выравнивающих домкратов (при наличии)
7. Состояние выравнивающих домкратов (при наличии)
8. Индикатор селектора хода
9. Два вида топлива (выбор сжиженного газа)
10. Индикатор отказа системы
11. Индикатор низкого уровня топлива
12. Скорость хода
13. Экран с сообщениями DTC
14. Индикатор подъема/опускания
15. Максимально допустимая высота платформы
16. Не используется
17. Не используется
18. Не используется

Машины RT (при оснащении системой QuikLevel Advanced)

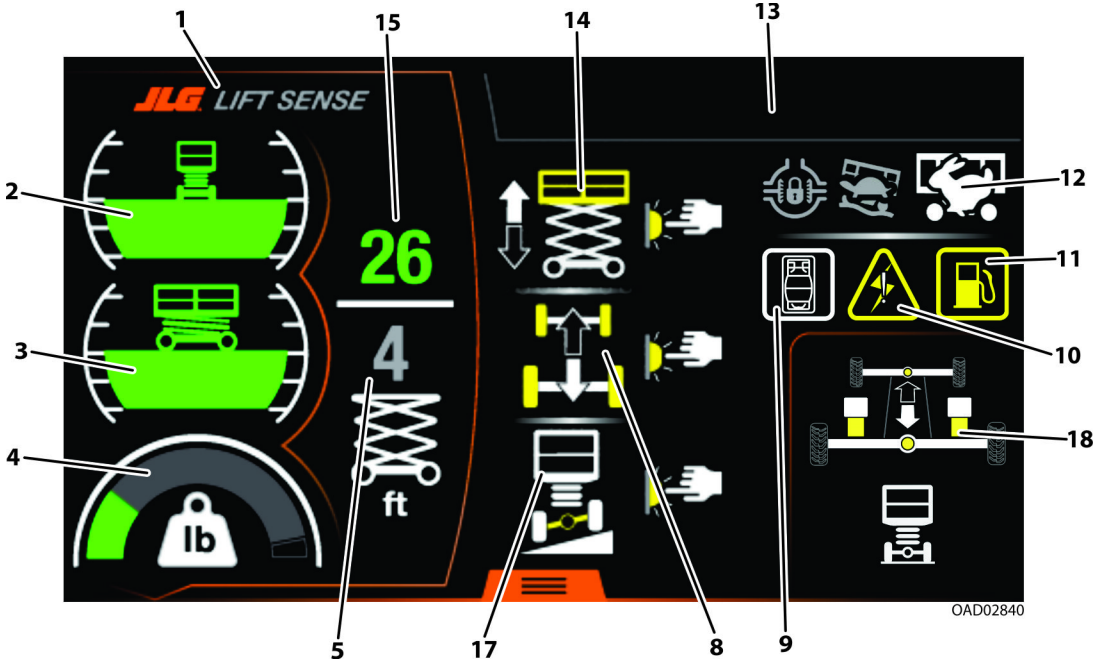

1. Панель определения подъема (Lift Sense)
2. Поперечный наклон
3. Продольный наклон
4. Датчик нагрузки платформы
5. Текущая высота платформы
6. Не используется
7. Не используется
8. Индикатор селектора хода
9. Два вида топлива (выбор сжиженного газа)
10. Индикатор отказа системы
11. Индикатор низкого уровня топлива
12. Скорость хода
13. Экран с сообщениями DTC
14. Индикатор подъема/опускания
15. Максимально допустимая высота платформы
16. Не используется
17. Индикатор системы QuikLevel Advanced (при наличии)
18. Состояние системы QuikLevel Advanced (при наличии)

Машины ERT (при оснащении выравнивающими домкратами)

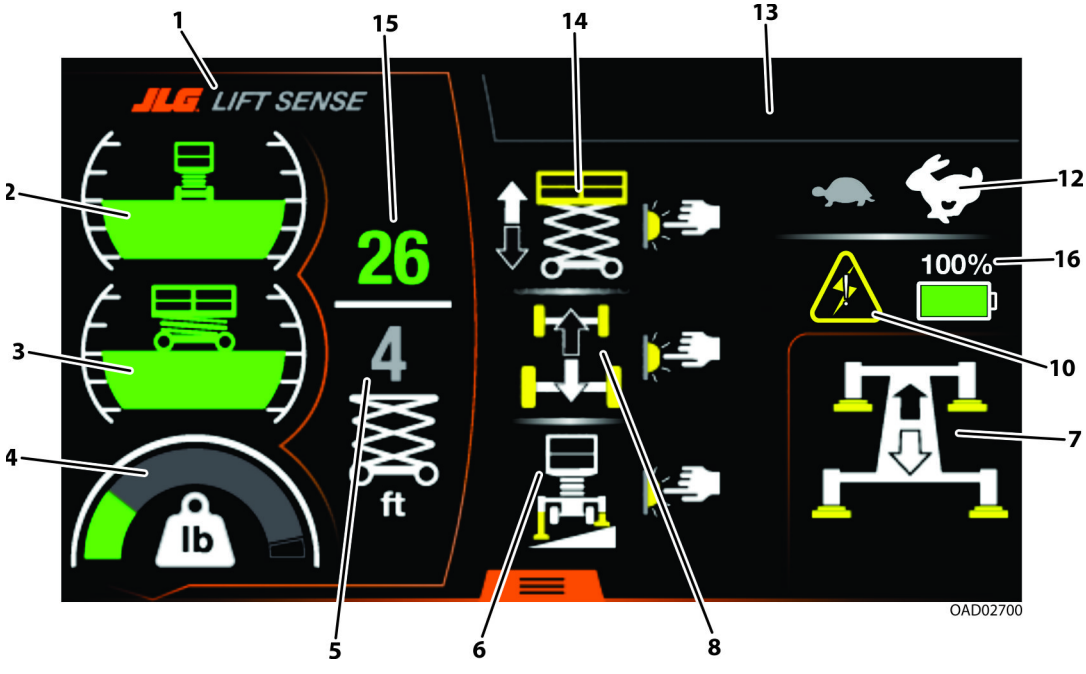

1. Панель определения подъема (Lift Sense)
2. Поперечный наклон
3. Продольный наклон
4. Датчик нагрузки платформы
5. Текущая высота платформы
6. Индикатор выравнивающих домкратов (при наличии)
7. Состояние выравнивающих домкратов (при наличии)
8. Индикатор селектора хода
9. Не используется
10. Индикатор отказа системы
11. Не используется
12. Скорость хода
13. Экран с сообщениями DTC
14. Индикатор подъема/опускания
15. Максимально допустимая высота платформы
16. Состояние уровня заряда батареи
17. Не используется
18. Не используется

Индикаторы

⚠ ВНИМАНИЕ

ЕСЛИ ПРИ ПОДЪЕМЕ ПЛАТФОРМЫ АКТИВИРУЮТСЯ ПРЕДУПРЕДИТЕЛЬНЫЙ ИНДИКАТОР / ЗВУКОВАЯ АВАРИЙНАЯ СИГНАЛИЗАЦИЯ НАКЛОНА, ОПУСТИТЕ ПЛАТФОРМУ И ВЫВЕДИТЕ МАШИНУ НА РОВНУЮ ТВЕРДУЮ ПОВЕРХНОСТЬ В ПРЕДЕЛАХ ДОПУСТИМЫХ ЗНАЧЕНИЙ МАКСИМАЛЬНОГО РАБОЧЕГО УКЛОНА.

⚠ ВНИМАНИЕ

НЕ РАБОТАЙТЕ НА МАШИНЕ, ЕСЛИ ВКЛЮЧЕНА СКОРОСТНАЯ ПЕРЕДАЧА, А ПЛАТФОРМА ПОДНЯТА ВЫШЕ ПОЛОЖЕНИЯ ДЛЯ ХРАНЕНИЯ.

1. **Панель LiftSense —** система LiftSense изменяет поперечный наклон, текущую высоту платформы, а также нагрузку на платформу для обеспечения различных рабочих зон. По мере изменения этих трех значений в рабочих условиях рассчитывается и отображается для оператора максимально допустимая высота платформы.

   Панель LiftSense можно скрыть, нажав крайнюю левую кнопку на дисплее. Чтобы отобразить панель, снова нажмите эту кнопку.

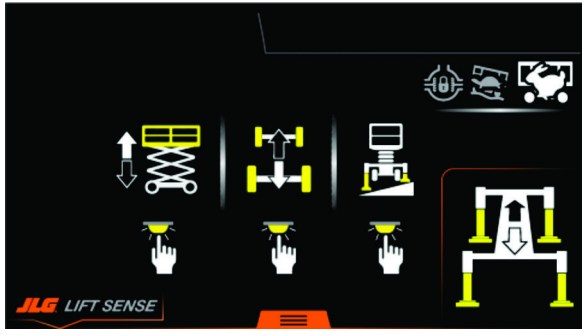

Скрытая панель LiftSense

2. **Поперечный наклон —** отображает текущий уровень поперечного наклона. Когда наклон шасси находится на уровне настроек выключения вследствие чрезмерного наклона или превышает этот уровень, на дисплее загорается красная сигнальная лампа и раздается звуковой предупредительный сигнал.

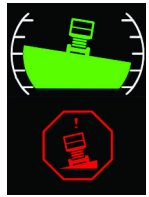

3. **Продольный наклон —** отображает текущий уровень продольного наклона. Когда наклон шасси находится на уровне настроек выключения вследствие чрезмерного наклона или превышает этот уровень, на дисплее загорается красная сигнальная лампа и раздается звуковой предупредительный сигнал.

4. **Датчик нагрузки платформы —** отображает расчетное значение нагрузки на платформу. Полоса индикатора остается зеленой, если нагрузка на платформу меньше номинальной грузоподъемности. При определение перегрузки платформы на дисплее загорается красный предупреждающий индикатор и раздается звуковой сигнал.

ПРИМЕЧАНИЕ. *Если горит индикатор перегрузки, дальнейший подъем будет предотвращен. Уменьшите вес находящегося на платформе груза, чтобы он не превышал номинальную рабочую нагрузку, указанную на табличке с информацией о грузоподъемности. После этого элементы управления снова будут работать.*

5. **Текущая высота —** текущая высота платформы (нижнее значение).

6. **Индикатор выравнивающих домкратов (при наличии) —** указывает, когда функция выравнивающих домкратов выбрана на пульте управления с платформы.

7. **Состояние выравнивающих домкратов (при наличии) —** отображает текущее состояние выравнивающих домкратов. При выдвижении или втягивании выравнивающих домкратов на дисплее мигает соответствующая кнопка.

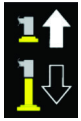

- **Выравнивающие домкраты в транспортном положении**

- **Выдвижение выравнивающих домкратов:**

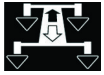

- **Выравнивающие домкраты установлены:**

- **Втягивание выравнивающих домкратов:**

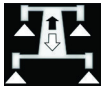

- **Неисправность выравнивающих домкратов:**

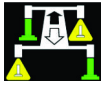

8. **Индикатор селектора хода —** указывает выбор режима хода на пульте управления с платформы.

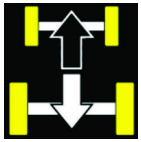

9. **Два вида топлива (выбор сжиженного газа) —** указывает, когда выбран сжиженный газ на пульте управления с платформы.

10. **Индикатор неисправности системы —** при обнаружении неисправности системы в правом верхнем углу дисплея отобразится показание кодов DTC. Кроме того, будет мигать индикатор неисправности системы с определенной кодовой частотой.

11. **Индикатор низкого уровня топлива —** этот индикатор загорается, если в топливном баке остается мало топлива.

12. **Скорость хода**

- **Машины RT:** указывает, что на пульте управления с платформы выбрана высокая скорость хода (кролик), низкая скорость хода (черепаха) или блокировка дифференциала (только для привода на 2 колеса).

- **Машины ERT:** указывает, что на пульте управления с платформы выбрана высокая скорость хода (кролик) или низкая скорость хода (черепаха).

13. **Экран с сообщениями DTC —** отображает любые активные сообщения DTC. Индикатор неисправности системы также будет мигать с определенной кодовой частотой для кодов DTC. Если активные коды DTC отсутствуют, эта область дисплея осталась пустой.

14. **Индикатор подъема/опускания —** указывает выбор режима подъема на пульте управления с платформы.

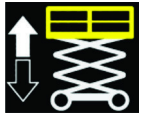

15. **Максимально допустимая высота платформы —** максимально допустимая высота платформы, рассчитанная системой LiftSense. Когда возможно достижение максимальной высоты платформы значение отображается зеленым. Если машина не может достичь максимальной высоты, то значение изменится с зеленого на желтый.

16. **Состояние уровня заряда батареи —** отображение состояния уровня заряда батареи для машин ERT с шагом в 5%. Полоса остается зеленой до 25%, после чего она становится красной и отображается индикация LOW (НИЗКИЙ), пока не будет снова превышено значение 25%.

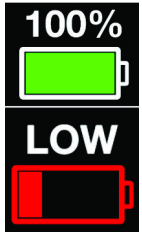

17. **Индикатор системы QuikLevel Advanced (при наличии) —** указывает выбор функции QuikLevel Advanced.

18. **Состояние системы QuikLevel Advanced (при наличии)**

- **Выдвижение заднего моста:**

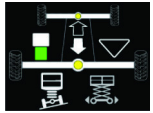

- **Втягивание заднего моста:**

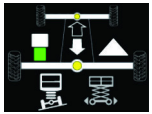

- **Выравнивание заднего моста:**

- **Задний мост не выровнен:**

- **Разрешен ход при выдвинутой платформе:**

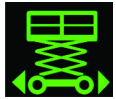

- **Не разрешен ход выдвинутой платформе:**

- **Скорость ограничена (низкая скорость):** если задний мост и шасси не выровнены, то скорость хода ограничена.

19. **Запальная свеча (не показана) —** при включении машин с дизельным двигателем на панели индикаторов управления платформой загорается индикатор запальной свечи, независимо от температуры двигателя и окружающей среды. Не запускайте двигатель, пока не погаснет индикатор запальной свечи.

3.9 ПАНЕЛЬ ИНДИКАТОРОВ ПУЛЬТА УПРАВЛЕНИЯ С ПЛАТФОРМЫ

Навигация на панели

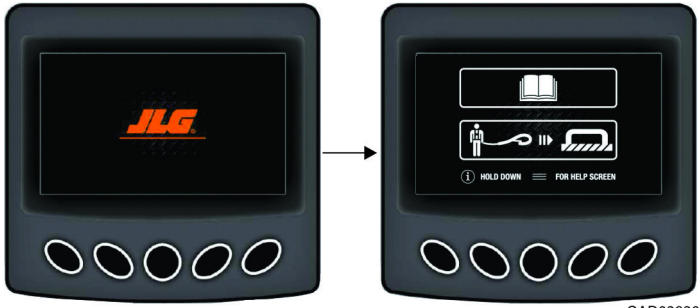

OAD02820

1. При запуске машины на экране на короткое время появится логотип с маркой машины, напоминание о необходимо прочесть руководство и подсоединении страховочного троса, а затем — главные экраны.

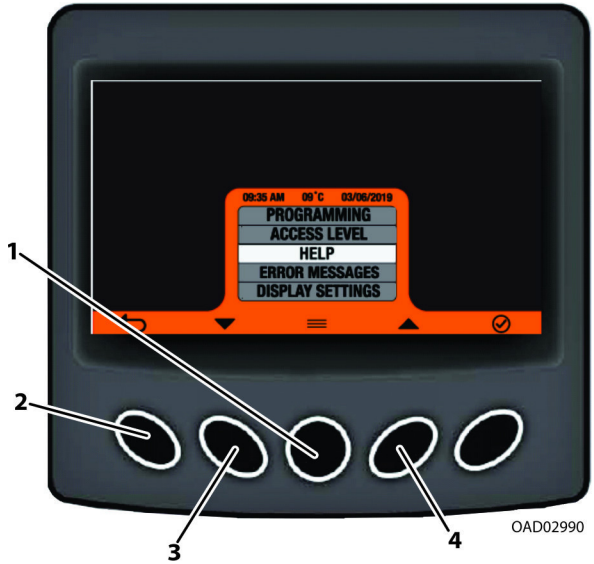

2. Для просмотра подменю нажмите кнопку выбора меню (**1**).

3. Для перемещения по пунктам меню используйте правую и левую кнопки навигации (**3**). Когда требуемый пункт будет выделен (**4**), нажмите кнопку выбора меню (**1**).

4. Чтобы вернуться к главному экрану, нажмите левую кнопку навигации (**2**).

5. Для перехода по различным страницам выбранного меню используйте кнопки прокрутки страниц влево и вправо (**6**).

6. Значок страницы (**7**) будет информировать о том, какая страница просматривается в данный момент.

7. Чтобы вернуться к главному экрану, нажмите левую кнопку навигации (**5**).

ПРИМЕЧАНИЕ. *Если во время перемещения по подменю отображаемого экрана нажать триггерный переключатель рукоятки управления, вид вернется к рабочему экрану.*

Подменю

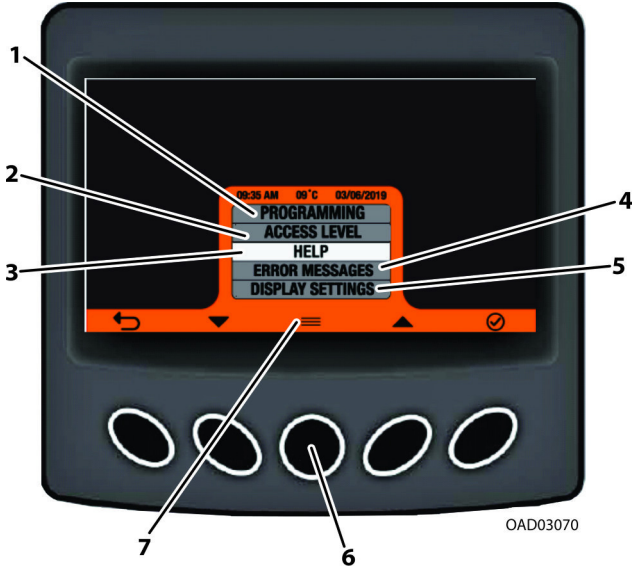

1. **Programming (Программирование):** предоставляет интерфейс для обновление программного обеспечения. Необходимо ввести код доступа обслуживающего персонала. Для получения дополнительной информации см. руководство по техобслуживанию и ремонту.
2. **Access Level (Уровень доступа):** обеспечивает более высокие уровни доступа к машине при вводе определенного кода. Уровень для машины по умолчанию 2 — доступ оператора (код не требуется).
3. **Help (Справка):** открывает экраны с описанием интерфейса пользователя дисплея.
4. **Error Messages (Сообщения об ошибке):** отображает 25 последних кодов DTC, зарегистрированных системой управления машины. Активные коды DTC обозначаются звездочкой (*), которая находится рядом с кодом.
5. **Display Settings (Настройки дисплея):** позволяет операторам настраивать функции дисплея (яркость, контрастность, время, дату, единицы измерения и т. д.)
6. **Выбор меню:** нажмите для отображения экрана подменю.
7. **Выбор меню справки:** нажмите и удерживайте для быстрого доступа к экранам справки (**3**).

3.10 РАБОТА ДВИГАТЕЛЯ

ПРИМЕЧАНИЕ. *Если машина эксплуатируется на больших высотах над уровнем моря, может наблюдаться ухудшение ее рабочих характеристик из-за снижения плотности воздуха.*

Если машина эксплуатируется при высоких температурах окружающей среды, может наблюдаться ухудшение ее рабочих характеристик и повышение температуры охлаждающей жидкости двигателя.

Для получения сведений об эксплуатации машины в аномальных условиях обратитесь в отдел обслуживания клиентов компании JLG.

Процедура запуска

ПРИМЕЧАНИЕ. *Выполните первый запуск с помощью органов управления с земли.*

1. Прежде чем пытаться запускать двигатель, проверьте масло в двигателе; по необходимости добавьте масло (для ознакомления с дополнительной информацией см. Разд. 6.4).
2. Потяните на себя красный переключатель аварийной остановки (ВКЛ.).
3. Установите селекторный переключатель «Платформа/земля» в требуемое рабочее положение («Платформа» или «Земля»).
4. При работе на машине, использующей два вида топлива, установите переключатель двух видов топлива на пульте управления с платформы в нужное положение.

ПРИМЕЧАНИЕ. *Если выбрана система со сжиженным газом, то перед запуском двигателя убедитесь, что ручной клапан на расходном баке сжиженного газа открыт.*

ПРИМЕЧАНИЕ

ЕСЛИ ДВИГАТЕЛЬ БЫСТРО НЕ ЗАПУСКАЕТСЯ, ЕГО НЕ СЛЕДУЕТ ДОЛГО ПРОВОРАЧИВАТЬ РУКОЯТКОЙ. НЕ ПРОВОРАЧИВАЙТЕ СТАРТЕР БОЛЕЕ 20 СЕКУНД. ЕСЛИ ДВИГАТЕЛЬ СНОВА НЕ ЗАПУСКАЕТСЯ, ДАЙТЕ СТАРТЕРУ «ОСТЫТЬ» В ТЕЧЕНИЕ 2–3 МИНУТ. ЕСЛИ ДВИГАТЕЛЬ НЕ ЗАПУСТИТСЯ ПОСЛЕ НЕСКОЛЬКИХ ПОПЫТОК, ОБРАТИТЕСЬ К РУКОВОДСТВУ ПО ДВИГАТЕЛЮ.

5. Для включения машины:
   - **Органы управления с земли**: установите переключатель аварийного останова во включенное положение, нажмите кнопку запуска двигателя и удерживайте ее до запуска двигателя.
   - **Органы управления с платформы**: установите переключатель аварийной остановки на пультах управления с земли и платформы во включенное положение, нажмите кнопку запуска двигателя и удерживайте до запуска двигателя.

ПРИМЕЧАНИЕ

ПРИ ВКЛЮЧЕНИИ МАШИН С ДИЗЕЛЬНЫМ ДВИГАТЕЛЕМ НА ПАНЕЛИ ИНДИКАТОРОВ УПРАВЛЕНИЯ С ПЛАТФОРМЫ И ЗЕМЛИ ЗАГОРАЕТСЯ ИНДИКАТОР ЗАПАЛЬНОЙ СВЕЧИ, НЕЗАВИСИМО ОТ ТЕМПЕРАТУРЫ ДВИГАТЕЛЯ И ОКРУЖАЮЩЕЙ СРЕДЫ. НЕ ЗАПУСКАЙТЕ ДВИГАТЕЛЬ, ПОКА НЕ ПОГАСНЕТ ИНДИКАТОР ЗАПАЛЬНОЙ СВЕЧИ.

ПРИМЕЧАНИЕ

ДО ПРИЛОЖЕНИЯ КАКИХ-ЛИБО НАГРУЗОК ДАЙТЕ ДВИГАТЕЛЮ ПРОГРЕТЬСЯ.

6. После того, как двигатель прогрелся, можно приступать к работе.

Система, работающая на двух видах топлива (при наличии)

⚠ ВНИМАНИЕ

ПЕРЕКЛЮЧЕНИЕ С ОДНОГО ВИДА ТОПЛИВА НА ДРУГОЙ ВОЗМОЖНО БЕЗ ОСТАНОВКИ ДВИГАТЕЛЯ. БУДЬТЕ КРАЙНЕ ОСТОРОЖНЫ И ВЫПОЛНЯЙТЕ СЛЕДУЮЩИЕ ИНСТРУКЦИИ.

Переход с бензина на сжиженный газ.

1. Запустите двигатель с пульта управления с платформы.
2. При двигателе, работающем без нагрузки, откройте ручной вентиль на расходном баке сжиженного газа, повернув его против часовой стрелки.
3. При работающем двигателе установите двухпозиционный переключатель «ВЫБОР СЖИЖЕННОГО ГАЗА/БЕНЗИНА» на пульте управления с платформы в положение сжиженного газа.

Переход со сжиженного газа на бензин

1. При двигателе, работающем на сжиженном газе без нагрузки, переведите переключатель «ВЫБОР СЖИЖЕННОГО ГАЗА/БЕНЗИНА» на пульте управления с платформы в положение «БЕНЗИН».
2. Если двигатель начнет глохнуть из-за недостатка бензина, установите переключатель в положение «СЖИЖЕННЫЙ ГАЗ» до тех пор, пока двигатель не начнет работать плавно, затем верните переключатель в положение «БЕНЗИН». Повторяйте эти действия, пока двигатель не начнет работать плавно на бензине.
3. Закройте ручной вентиль на расходном баке сжиженного газа, повернув его по часовой стрелке.

3.11 ДВИЖЕНИЕ

⚠ ОСТОРОЖНО

ВЕДИТЕ МАШИНУ С ПОДНЯТОЙ ПЛАТФОРМОЙ ТОЛЬКО ПО РОВНОЙ, ТВЕРДОЙ И ГОРИЗОНТАЛЬНОЙ ПОВЕРХНОСТИ В ПРЕДЕЛАХ ДОПУСТИМЫХ ЗНАЧЕНИЙ МАКСИМАЛЬНОГО РАБОЧЕГО УКЛОНА БЕЗ ПРЕПЯТСТВИЙ И ВЫБОИН. ВО ИЗБЕЖАНИЕ ПОТЕРИ УПРАВЛЕНИЯ ДВИЖЕНИЕМ ИЛИ ОПРОКИДЫВАНИЯ НА УКЛОНАХ ВО ВРЕМЯ ДВИЖЕНИЯ МАШИНЫ ПО ТАКИМ УКЛОНАМ НЕ ПРЕВЫШАЙТЕ УГЛОВ (СМ. РАЗД. 6).

Рулевое управление

Для управления ходом машины переключатель хода на рукоятке управления, приводимый в действие большим пальцем, передвигается вправо для движения направо или влево — для движения налево. Если этот переключатель отпустить, он вернется в центральное положение, и колеса останутся в том же положении, которое было выбрано ранее. Чтобы снова выровнять колеса, нужно активировать переключатель, установив его на обратное направление, пока колеса не будут располагаться по центру.

Передний ход

1. Установите селекторный переключатель питания на пульте управления с земли в положение «платформа».
2. Включите переключатель аварийной остановки на пульте управления с платформы.
3. Нажмите переключатель хода, переместите рукоятку управления вперед и удерживайте ее в таком положении на всем протяжении хода.

   Скорость определяется расстоянием, на которое рукоятка управления смещена от центрального положения. Для повышения скорости в режиме движения передним ходом установите переключатель высокой скорости хода в положение высокой скорости.

Задний ход

1. Переведите селекторный переключатель питания на пульте управления с земли в положение «платформа».
2. Включите переключатель аварийной остановки на пульте управления с платформы.
3. Нажмите переключатель хода, переместите рукоятку управления ходом назад и удерживайте ее в таком положении на всем протяжении хода.

   Скорость определяется расстоянием, на которое рукоятка управления смещена от центрального положения. Не задействуйте переключатель высокой скорости хода при движении задним ходом.

Движение по склону

При движении с высокой скоростью вверх по склону, уклон которого превышает 7–10° (в зависимости от конфигурации машины), функция хода снизит скорость до низкой. Насос хода снова вернется к высокой скорости, как только значение уклона понизится до 5–8° (в зависимости от конфигурации машины). Переход машины на высокую скорость осуществляется с задержкой две секунды.

При движении с высокой скоростью вверх по склону, уклон которого превышает 12–14° (в зависимости от конфигурации машины), функция хода снизит скорость до низкой. Насос хода снова вернется к высокой скорости, как только значение уклона понизится до 5–8° (в зависимости от конфигурации машины). Переход машины на высокую скорость осуществляется с задержкой две секунды.

Продольный и поперечный уклоны

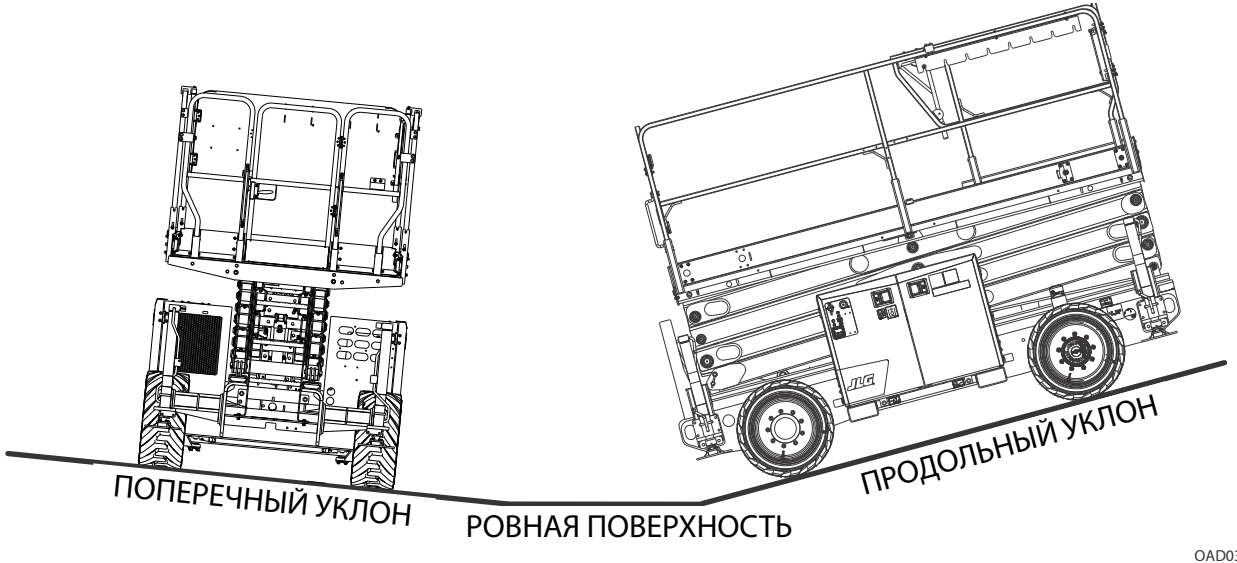

RT4069, ERT4069

3.12 ПЛАТФОРМА

Подъем

⚠ ОСТОРОЖНО

ПОДНИМАЙТЕ ПЛАТФОРМУ, ТОЛЬКО ЕСЛИ МАШИНА НАХОДИТСЯ НА РОВНОЙ, ТВЕРДОЙ И ГОРИЗОНТАЛЬНОЙ ПОВЕРХНОСТИ В ПРЕДЕЛАХ ДОПУСТИМЫХ ЗНАЧЕНИЙ МАКСИМАЛЬНОГО РАБОЧЕГО УКЛОНА БЕЗ ПРЕПЯТСТВИЙ И ВЫБОИН.

1. Установите соответствующий переключатель аварийного останова в положение «ВКЛ.».
2. Запустите двигатель и установите селекторный переключатель питания в нужное положение («платформа» или «земля»).
3. При управлении с земли установите переключатель подъема в положение «подъем» и подержите его до тех пор, пока платформа не достигнет желаемой высоты. При управлении с платформы установите переключатель подъема/движения в положение подъема, нажмите триггерный переключатель, затем передвиньте рукоятку управления назад и удерживайте ее, пока платформа не достигнет желаемой высоты. Скорость подъема определяется расстоянием, на которое рукоятка управления удалена от центрального положения (выключения).

Опускание

⚠ ОСТОРОЖНО

ПЕРЕД НАЧАЛОМ ОПУСКАНИЯ УБЕДИТЕСЬ В ТОМ, ЧТО В ЗОНЕ НОЖНИЧНЫХ РЫЧАГОВ НЕТ ЛЮДЕЙ.

НЕ НАЧИНАЙТЕ ОПУСКАНИЕ, НЕ ВТЯНУВ ПОЛНОСТЬЮ УДЛИНИТЕЛЬ ПЛАТФОРМЫ.

При управлении с земли установите переключатель подъема в положение «опускание» и удерживайте его до тех пор, пока платформа полностью не опустится.

При управлении с платформы нажмите переключатель подъема, передвиньте рукоятку управления вперед и удерживайте ее до тех пор, пока платформа полностью не опустится.

Ограждения рычагов (при наличии)

Если машина оборудована ограждениями рычагов с электронным управлением, опускание платформы будет останавливаться на предварительно определенной высоте, причем проблесковый маячок машины будет мигать с другой частотой, чтобы предупредить находящихся на земле работников. Опускание может быть продолжено после задержки продолжительностью три (3) секунды. После повторного включения функции опускания раздастся звуковой сигнал. По истечении задержки в полторы (1,5) секунды опускание платформы продолжится.

Удлинитель платформы

Машина оборудована выдвижной декой с механическим приводом, которая удлиняет платформу спереди на 0,9 м, обеспечивая оператору лучший доступ к рабочим площадкам.

Для выдвижения деки поднимите раскладываемую рукоятку, чтобы защелка вышла из паза на раскладываемой пластине. Передвиньте раскладываемую рукоятку вперед, пока не будет достигнута требуемая длина. Опустите раскладываемую рукоятку и убедитесь, что защелка вошла в паз на раскладываемой пластине.

Для втягивание деки поднимите раскладываемую рукоятку, чтобы защелка вышла из паза на раскладываемой пластине. Отведите назад раскладываемую рукоятку, чтобы втянуть деку в положение хранения. Опустите раскладываемую рукоятку и убедитесь, что защелка вошла в первый паз на раскладываемой пластине.

Максимальная грузоподъемность удлинительной деки составляет 136 кг.

⚠ОСТОРОЖНО

НЕ НАЧИНАЙТЕ ОПУСКАНИЕ, НЕ ВТЯНУВ ПОЛНОСТЬЮ УДЛИНИТЕЛЬ ПЛАТФОРМЫ.

3.13 ВЫРАВНИВАЮЩИЕ ДОМКРАТЫ (ЕСЛИ УСТАНОВЛЕНЫ)

На машине могут быть установлены автоматические выравнивающие домкраты с функцией ручной регулировки. Эти выравнивающие домкраты включаются с помощью переключателя на пульте управления с платформы.

Автоматическое выравнивание

1. Когда машина находится в транспортном положении, включите питание и запустите машину.
2. Нажмите кнопку выравнивающих домкратов, которая находится на передней части блока управления на платформе.
3. Удерживая триггерный переключатель на рукоятке управления, переместите рукоятку управления вперед для опускания выравнивающих домкратов.
4. После соприкосновения выравнивающих домкратов с поверхностью земли перед началом выравнивания обеспечивается 5-секундная задержка.

ПРИМЕЧАНИЕ. *В зависимости от грунта между поправками при выравнивании машины может произойти несколько задержек. Убедитесь, что в наличии имеется достаточно времени для завершения всех регулировок выравнивания.*

ПРИМЕЧАНИЕ. *Выравнивание машины по-прежнему можно продолжить. Для получения дополнительной информации см. Выравнивание вручную (регулировка).*

5. Не выключайте выравнивающие домкраты, пока индикатор наклона не перестанет мигать и не погаснет. Три раза прозвучит звуковой сигнал платформы, указывающий на завершение этой операции.

ПРИМЕЧАНИЕ. *При появлении мигающего кода 2/5 от индикатора неисправностей системы на пульте управления с платформы машину не удастся выровнять. Измените положение машины и повторите попытку.*

6. Чтобы втянуть выравнивающие домкраты, нажмите функциональную кнопку, а затем переместите рукоятку управления вперед. Два раза прозвучит звуковой сигнал платформы, указывающий на завершение этой операции.

ПРИМЕЧАНИЕ. *Индикатор наклона показывает, что машина находится вне допустимых пределов для подъемных операций. При достижении машиной положения, соответствующего указанным рыночным техническим характеристикам, индикатор наклона погаснет. Выравнивание машины можно продолжить даже после того, как индикатор погаснет. (См. раздел «Ручная регулировка (настройка) выравнивания».)*

ПРИМЕЧАНИЕ. *Если концевой выключатель, установленный на машине, определит, что все четыре цилиндра полностью втянуты, на пульте управления с платформы загорятся четыре индикатора выравнивающих домкратов.*

Бесконтактный датчик не позволит выдвинуть или втянуть домкраты, когда платформа машины поднята. При неисправности бесконтактного датчика не удастся использовать выравнивающие домкраты.

Выравнивание вручную (регулировка)

ПРИМЕЧАНИЕ. *В системе выравнивающих домкратов имеется функция блокировки, которая позволяет оператору настраивать (регулировать) уровень машины с левой и правой сторон при полностью опущенной платформе. Используйте следующие инструкции для регулировки уровня машины.*

1. Когда машина находится в транспортном положении, включите питание и запустите машину.

2. Нажмите кнопку выравнивающих домкратов, которая находится на передней части блока управления на платформе.

3. Чтобы выровнять (отрегулировать) машину по правой стороне, переместите переключатель рулевого управления, расположенный на верхней части рукоятки управления, вправо до достижения требуемого положения.

4. Чтобы выровнять (отрегулировать) машину по левой стороне, переместите переключатель рулевого управления, расположенный на верхней части рукоятки управления, влево до достижения требуемого положения.

ПРИМЕЧАНИЕ. *При каждом использовании функции регулировки выравнивание машины может быть нарушено. В этом случае больше не удастся выполнять операции подъема, но машину можно будет опустить.*

ПРИМЕЧАНИЕ. *Перед выполнением функции регулировки необходимо установить машину в транспортное положение.*

3.14 СИСТЕМА QUIKLEVEL ADVANCED (ДВОЙНЫЕ КАЧАЮЩИЕСЯ МОСТЫ) (ПРИ НАЛИЧИИ)

Машина может оснащаться системой QuikLevel Advanced (автоматически выравниваемые двойные качающиеся мосты) с функций ручной регулировки. Эти мосты включаются с помощью переключателя на пульте управления с платформы.

Автоматическое выравнивание

1. Когда машина находится в транспортном положении, включите питание и запустите машину.

2. Нажмите кнопку двойных качающихся мостов, которая находится на передней части блока управления на платформе.

3. Удерживая триггерный переключатель на рукоятке управления, переместите рукоятку управления вперед, чтобы начать выравнивание машины.

ПРИМЕЧАНИЕ. *В зависимости от грунта между поправками при выравнивании машины может произойти несколько задержек. Убедитесь, что в наличии имеется достаточно времени для завершения всех регулировок выравнивания.*

ПРИМЕЧАНИЕ. *Выравнивание машины по-прежнему можно продолжить. Для получения дополнительной информации см. Выравнивание вручную (регулировка).*

4. Удерживайте рукоятку управления в положении вперед, пока не будет завершена процедура выравнивания и три раза не прозвучит звуковой сигнал платформы, указывающий на завершение этой операции.

5. Чтобы повторно выровнять шасси с задним мостом, нажмите функциональную кнопку, а затем переместите рукоятку управления назад. Два раза прозвучит звуковой сигнал платформы, указывающий на завершение этой операции.

ПРИМЕЧАНИЕ. *При появлении мигающего кода 2/5 от индикатора неисправностей системы на пульте управления с платформы при перемещении в транспортном положении повторите попытку выровнять шасси и задний мост.*

ПРИМЕЧАНИЕ. *Индикатор наклона показывает, что машина находится вне допустимых пределов для подъемных операций. При достижении машиной положения, соответствующего указанным рыночным техническим характеристикам, индикатор наклона погаснет. Выравнивание машины можно продолжить даже после того, как индикатор погаснет. (См. раздел «Ручная регулировка (настройка) выравнивания».)*

Ручная регулировка (настройка) выравнивания

ПРИМЕЧАНИЕ. *В системе QuikLevel Advanced имеется функция блокировки, которая позволяет оператору настраивать (регулировать) уровень машины с левой и правой сторон при полностью опущенной платформе. Используйте следующие инструкции для регулировки уровня машины.*

1. Когда машина находится в транспортном положении, включите питание и запустите машину.
2. Нажмите кнопку двойных качающихся мостов, которая находится на передней части блока управления на платформе.
3. Чтобы выровнять (отрегулировать) машину по правой стороне, переместите переключатель рулевого управления, расположенный на верхней части рукоятки управления, вправо до достижения требуемого положения.
4. Чтобы выровнять (отрегулировать) машину по левой стороне, переместите переключатель рулевого управления, расположенный на верхней части рукоятки управления, влево до достижения требуемого положения.

ПРИМЕЧАНИЕ. *При каждом использовании функции регулировки выравнивание машины может быть нарушено. В этом случае больше не удастся выполнять операции подъема, но машину можно будет опустить.*

ПРИМЕЧАНИЕ. *Перед выполнением функции регулировки необходимо установить машину в транспортное положение.*

3.15 ПАРКОВКА И ХРАНЕНИЕ

Чтобы запарковать машину или поставить ее на хранение, выполните следующие операции.

1. Поставьте машину в достаточно хорошо защищенное и проветриваемое место.
2. Убедитесь в том, что платформа полностью опущена.
3. Установите переключатель аварийной остановки в положение «Выкл.».
4. При необходимости накройте таблички с инструкциями и наклейки с предупредительными надписями, чтобы защитить их от воздействия окружающей среды.
5. Если вы ставите машину на стоянку на длительное время, заклиньте как минимум два колеса.
6. Поверните селекторный переключатель питания в выключенное положение и извлеките ключ, чтобы деактивировать машину и предотвратить возможность ее несанкционированного использования.

3.16 КРЕПЛЕНИЕ/ПОДЪЕМ

Крепление

При транспортировке машины удлинитель платформы должен быть полностью втянут, платформа должна быть полностью опущена в положение для хранения, а машина должна быть надежно привязана к днищу грузовика или прицепа. Для крепления машины на раме предусмотрены четыре привязные проушины, по одной в каждом углу.

Подъем

Машину можно поднять с помощью крановой балки и четырех ремней или цепей одинаковой длины, способных выдерживать полный вес машины (полный вес машины см. в разделе 6). Используйте для подъема только четыре подъемные скобы, имеющиеся по четырем углам машины.

Кроме того, машину можно поднять с помощью автопогрузчика с вилочным захватом. Выполняйте подъем только с помощью встроенных проемов для вилочного погрузчика на боковой части машины и только с платформой в транспортном положении с втянутыми удлинениями. Отрегулируйте ширину вилочного захвата в соответствии с расположением вилочных проемов машины. Вставьте вилы в вилочные проемы и аккуратно поднимите машину.

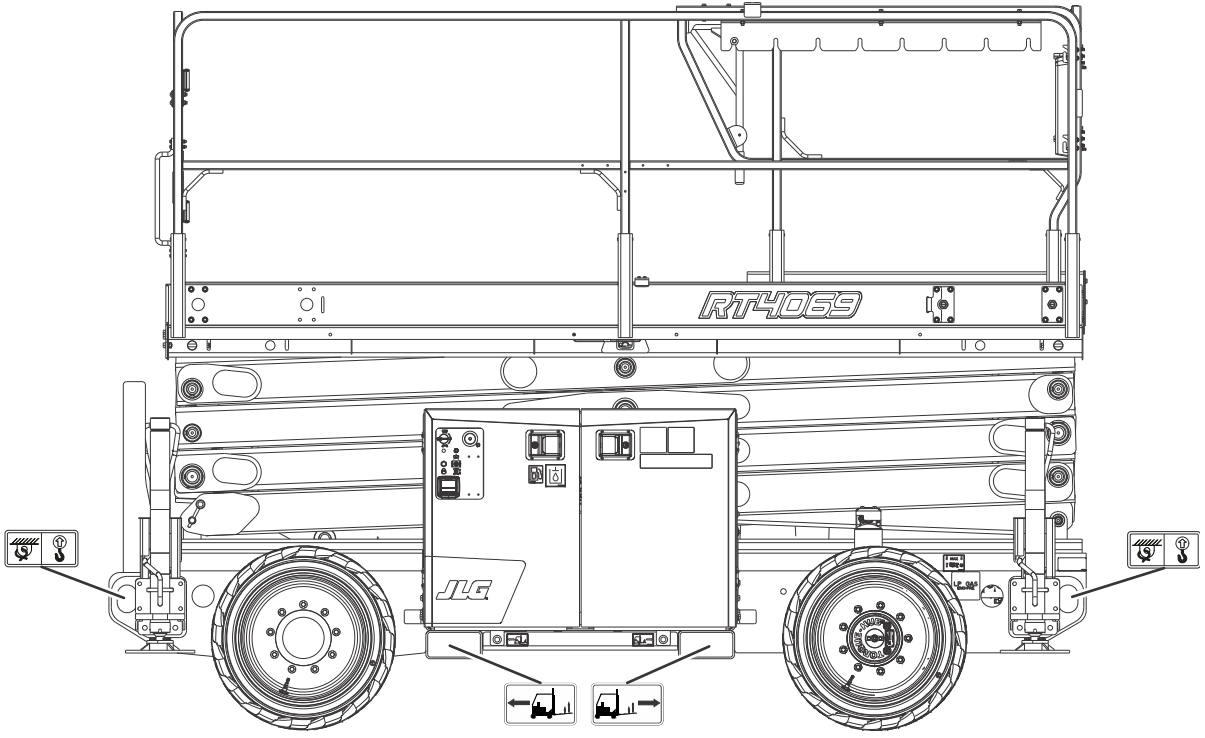

Схема крепления/подъема

3.17 БУКСИРОВКА

За исключением таких аварийных ситуаций, как неисправность машины или полное выключение ее питания, эту машину не рекомендуется буксировать. Для получения информации о процедурах аварийной буксировки см. Разд. 4.3.

3.18 ПРОЦЕДУРА СКЛАДЫВАНИЯ ПОРУЧНЕЙ ПЛАТФОРМЫ

⚠ОСТОРОЖНО

СКЛАДЫВАЙТЕ ПОРУЧНИ, ТОЛЬКО КОГДА МАШИНА НАХОДИТСЯ В ТРАНСПОРТНОМ ПОЛОЖЕНИИ. НЕ ПОДНИМАЙТЕ ПЛАТФОРМУ СО СЛОЖЕННЫМИ ПОРУЧНЯМИ. ВО ВРЕМЯ ПОДЪЕМА ПЛАТФОРМЫ ПОРУЧНИ ДОЛЖНЫ БЫТЬ ПОДНЯТЫ В ВЕРТИКАЛЬНОЕ ПОЛОЖЕНИЕ И НАДЛЕЖАЩИМ ОБРАЗОМ ЗАФИКСИРОВАНЫ.

⚠ОСТОРОЖНО

ПОСЛЕ СКЛАДЫВАНИЯ ПОРУЧНЕЙ СОБЛЮДАЙТЕ ИСКЛЮЧИТЕЛЬНУЮ ОСТОРОЖНОСТЬ ПРИ ВЫХОДЕ С ПЛАТФОРМЫ И ВХОДЕ НА НЕЕ. ВХОДИТЕ НА ПЛАТФОРМУ И ВЫХОДИТЕ С НЕЕ ТОЛЬКО ЧЕРЕЗ ДВЕРЦУ, ИСПОЛЬЗУЯ ПРЕДУСМОТРЕННУЮ ДЛЯ ЭТОГО ЛЕСТНИЦУ.

⚠ОСТОРОЖНО

ПРИ ВЕДЕНИИ МАШИНЫ С ПОМОЩЬЮ ПУЛЬТА УПРАВЛЕНИЯ ПЛАТФОРМОЙ С ЗЕМЛИ НЕ ВЕШАЙТЕ БЛОК УПРАВЛЕНИЯ НИ НА КАКУЮ ЧАСТЬ МАШИНЫ ВО ВРЕМЯ ДВИЖЕНИЯ. ДЕРЖИТЕ БЛОК УПРАВЛЕНИЯ НА РАССТОЯНИИ НЕ МЕНЕЕ 1 М ОТ МАШИНЫ И ВСЕГДА СОХРАНЯЙТЕ ЭТО РАССТОЯНИЕ.

1. Снимите пульт управления с платформы с кронштейна и положите на пол платформы.
2. Поднимите и выдвиньте передние поручни платформы, что освободить их. Сложите в сторону боковых поручней.
3. Поднимите внутренние поручни и сложите их на пол.
4. Извлеките штифты из задних поручней. Поднимите и сложите заднюю дверцу на пол.
5. Поднимите наружные поручни и сложите их на пол.

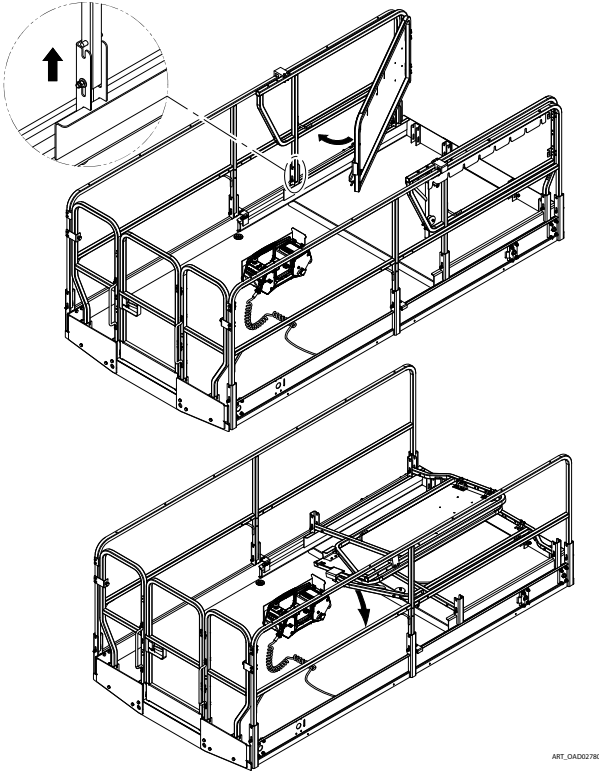

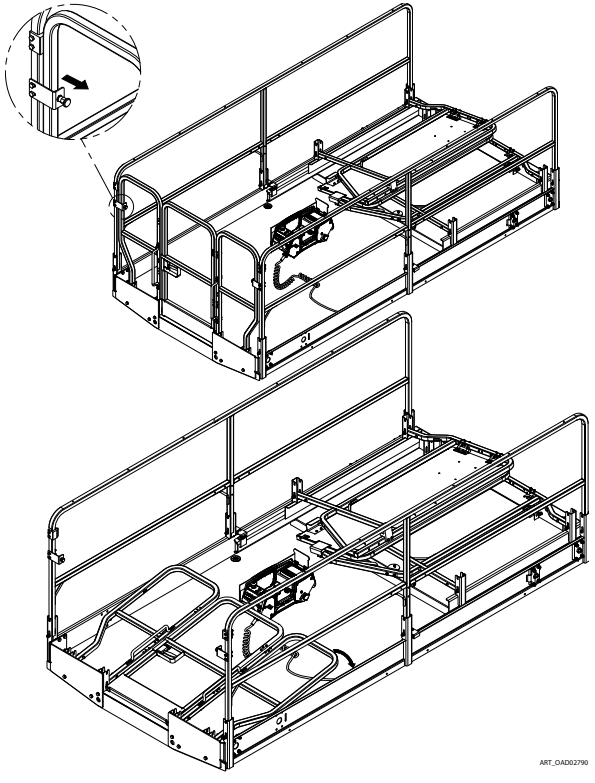
ART_OAD02790

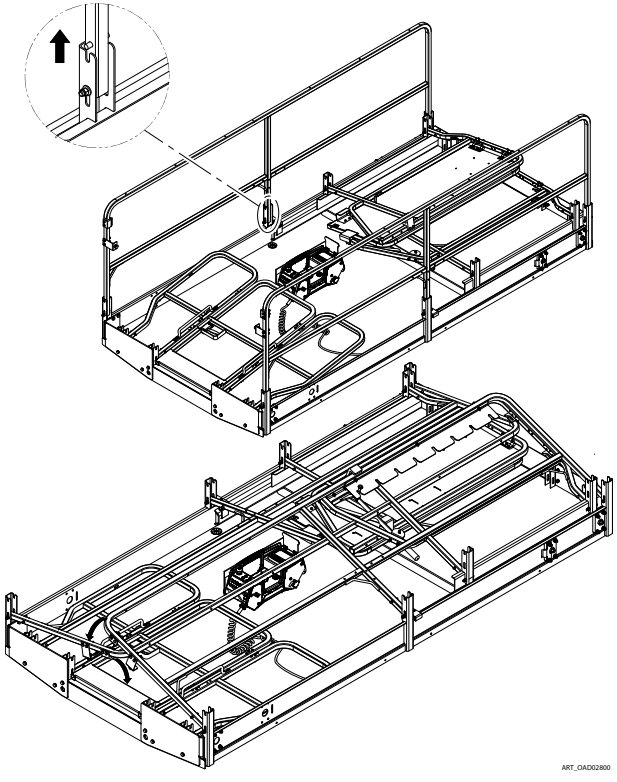
ART_OAD02800

3.19 ТАБЛИЧКИ

RT4069

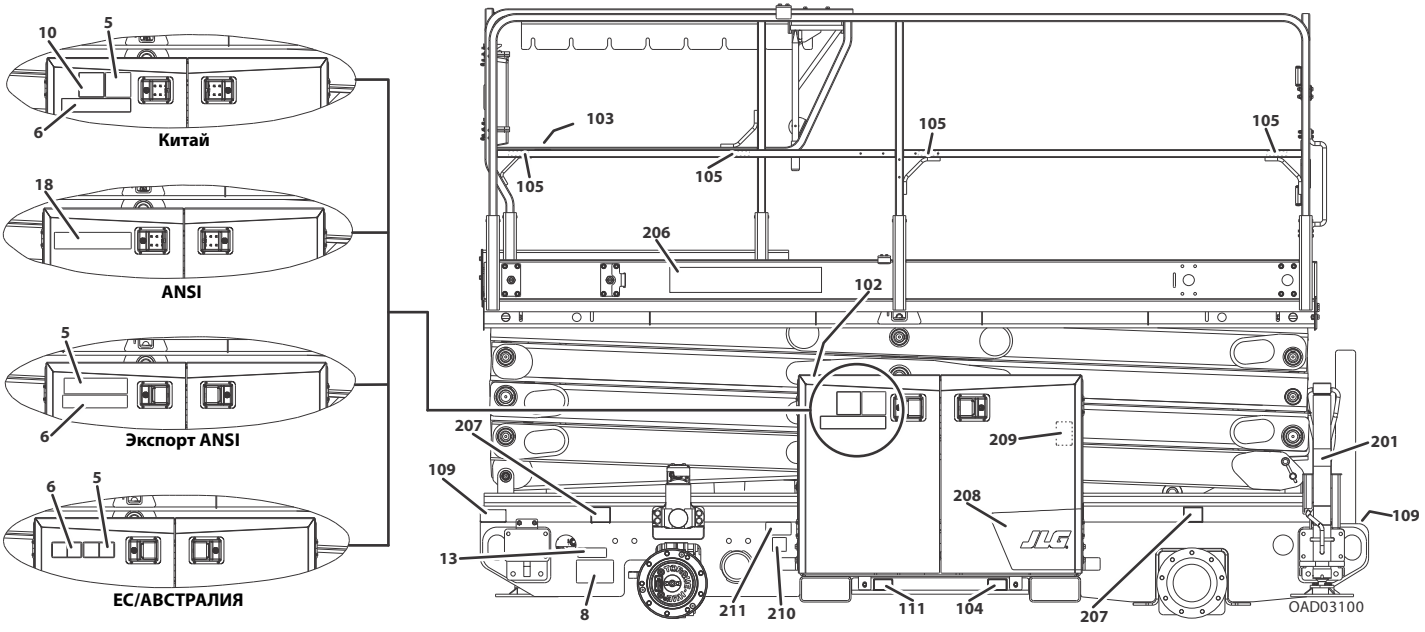

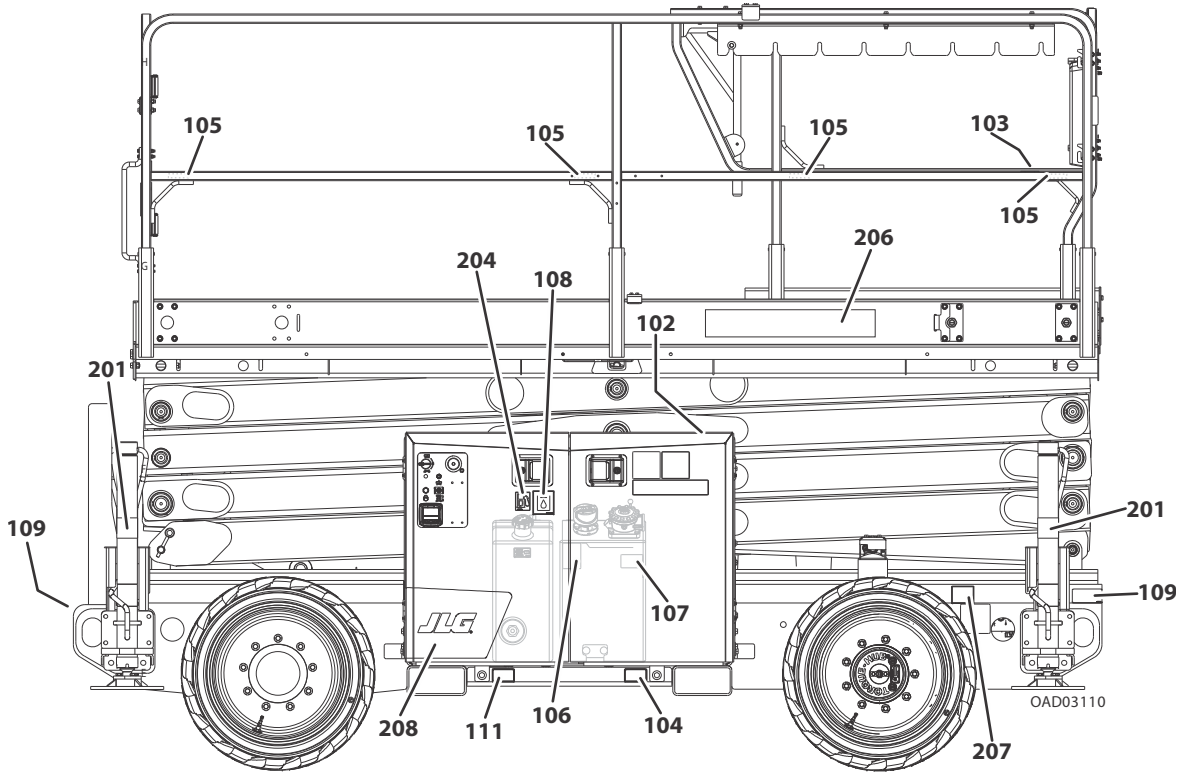
105
105
105
103
105
206
204
108
102
201
109
201
109
107
208
111
106
104
207
OAD03110

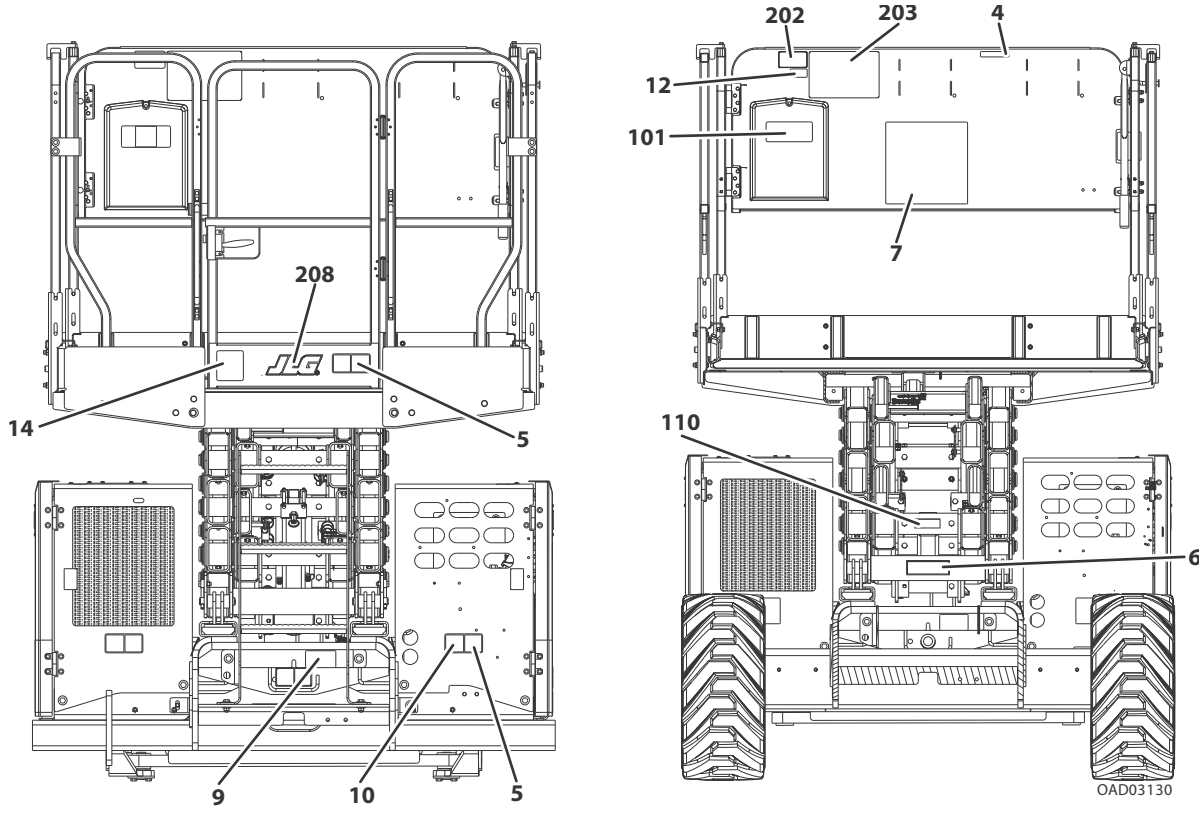
202
203
4
12
101
7
208
14
5
110
6
9
10
5
OAD03130

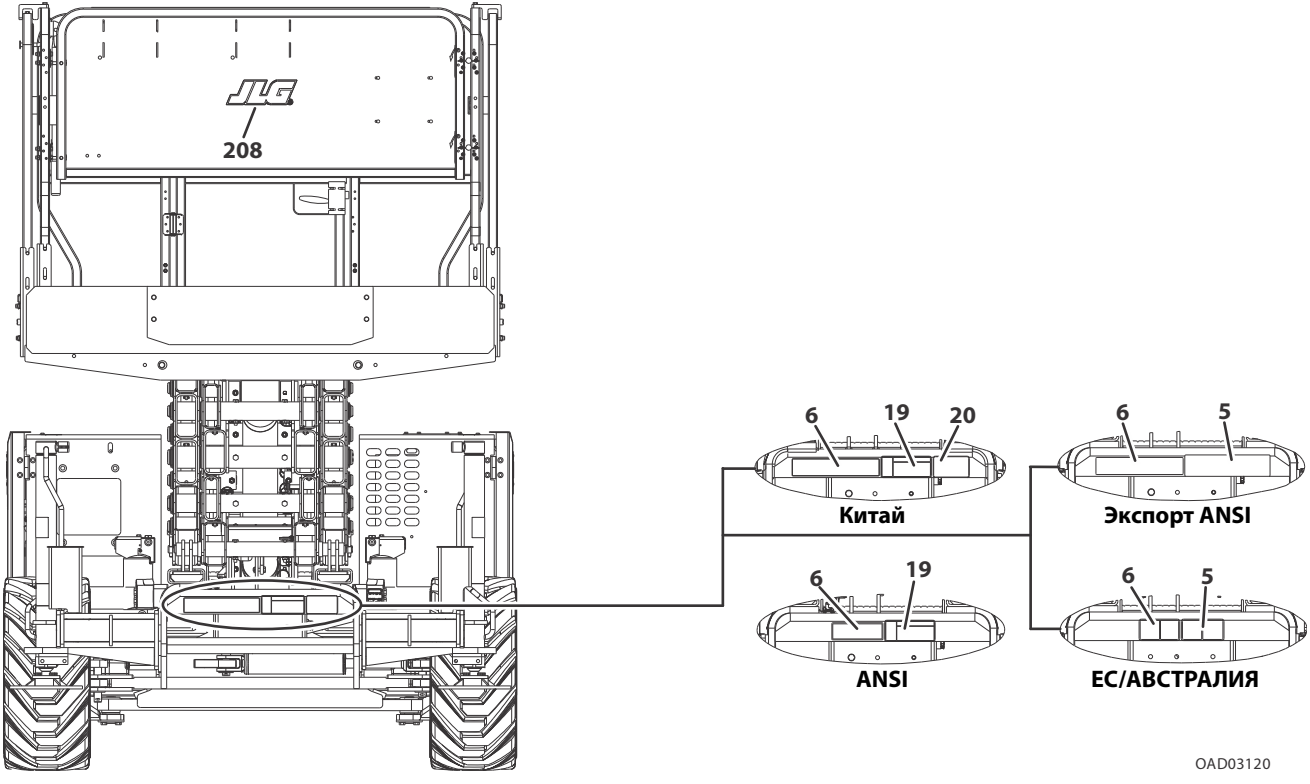
208
6
19
20
Китай
6
5
Экспорт ANSI
6
19
ANSI
6
5
ЕС/АВСТРАЛИЯ
OAD03120

Позиция	ANSI/ANSI в экспортном исполнении/CSA: (1001256764-C)	Английский/ корейский (1001256765-C)	Английский/ китайский (1001256766-C)	Испанский/ португальский (1001256767-C)	Английский/ испанский (1001256768-C)	Английский/ французский (1001256769-C)	ЕС/АВСТРАЛИЯ (1001256770-C)
1–3	--	--	--	--	--	--	--
4	1703821	1001162112	1705194	1704702	1704694	1704687	--
5	1001211779	1001162114	1001211779	1705043	1705041	1705040	1705671
6	1001211777	1001215751	1001215752	1001216650	1001215754	1001215755	1705673
7	1703816	1001162115	1705195	1704699	1704691	1704684	--
8	1001223055	1001224048	1001224051	1001224052	1001224049	1001223971	--
9	1703822	1703822	1703822	1703822	1703822	1703822	1703822
10	--	--	1001215747	--	--	--	--
11	--	--	--	--	--	--	--
12	1001223453	--	--	--	--	1001223453	--
13	--	--	--	--	--	--	1705670
14	--	--	--	--	--	--	80463053
15–17	--	--	--	--	--	--	--
18	1703813	--	--	--	--	--	--
19	1705695	--	1705695	--	--	--	--
20	--	--	1705944	--	--	--	--
101	1701640	1701640	1701640	1701640	1701640	1701640	1701640
102	1703687	1703687	1703687	1703687	1703687	1703687	1703687
103	1703819	1703819	1703819	1703819	1703819	1703819	1703819

Позиция	ANSI/ANSI в экспортном исполнении/CSA: (1001256764-C)	Английский/ корейский (1001256765-C)	Английский/ китайский (1001256766-C)	Испанский/ португальский (1001256767-C)	Английский/ испанский (1001256768-C)	Английский/ французский (1001256769-C)	ЕС/АВСТРАЛИЯ (1001256770-C)
104	1001265579	1001265579	1001265579	1001265579	1001265579	1001265579	1001265579
105	1704277	1704277	1704277	1704277	1704277	1704277	1704277
106	1704412	1704412	1704412	1704412	1704412	1704412	1704412
107	70046028	70046028	70046028	70046028	70046028	70046028	70046028
108	1001094708	1001094708	1001094708	1001094708	1001094708	1001094708	1001094708
109	1001162864	1001162864	1001162864	1001162864	1001162864	1001162864	1001162864
110	1001256865	1001256865	1001256865	1001256865	1001256865	1001256865	1001256865
111	1001265580	1001265580	1001265580	1001265580	1001265580	1001265580	1001265580
201	1701214	1001215447	1701214	1704698	1704697	1704690	1701785
202	1001231801	--	--	--	--	--	--
203–2669	1001256793	1001256793	1001256793	1001256793	1001256793	1001256793	1001256793
203–3369	1001256795	1001256795	1001256795	1001256795	1001256795	1001256795	1001256795
204	1701505 (дизель) 1701542 (бензин)	1701505 (дизель) 1701542 (бензин)	1701505 (дизель) 1701542 (бензин)	1701505 (дизель) 1701542 (бензин)	1701505 (дизель) 1701542 (бензин)	1701505 (дизель) 1701542 (бензин)	1701505 (дизель) 1701542 (бензин)
206–2669	1001256779 (2669)	1001256779 (2669)	1001256779 (2669)	1001256779 (2669)	1001256779 (2669)	1001256779 (2669)	1001256779 (2669)
206–3369	1001256780 (3369)	1001256780 (3369)	1001256780 (3369)	1001256780 (3369)	1001256780 (3369)	1001256780 (3369)	1001256780 (3369)
207	1001256791	1001256791	1001256791	1001256791	1001256791	1001256791	1001256791
208	1001263163	1001263163	1001263163	1001263163	1001263163	1001263163	1001263163
209	1704972	1706061	1706060	1706059	1706063	1706064	1706098
210	--	--	--	--	--	--	1001214029
211	1001143852	1001143852	1001143852	1001143852	1001143852	1001143852	1001143852

ERT4069

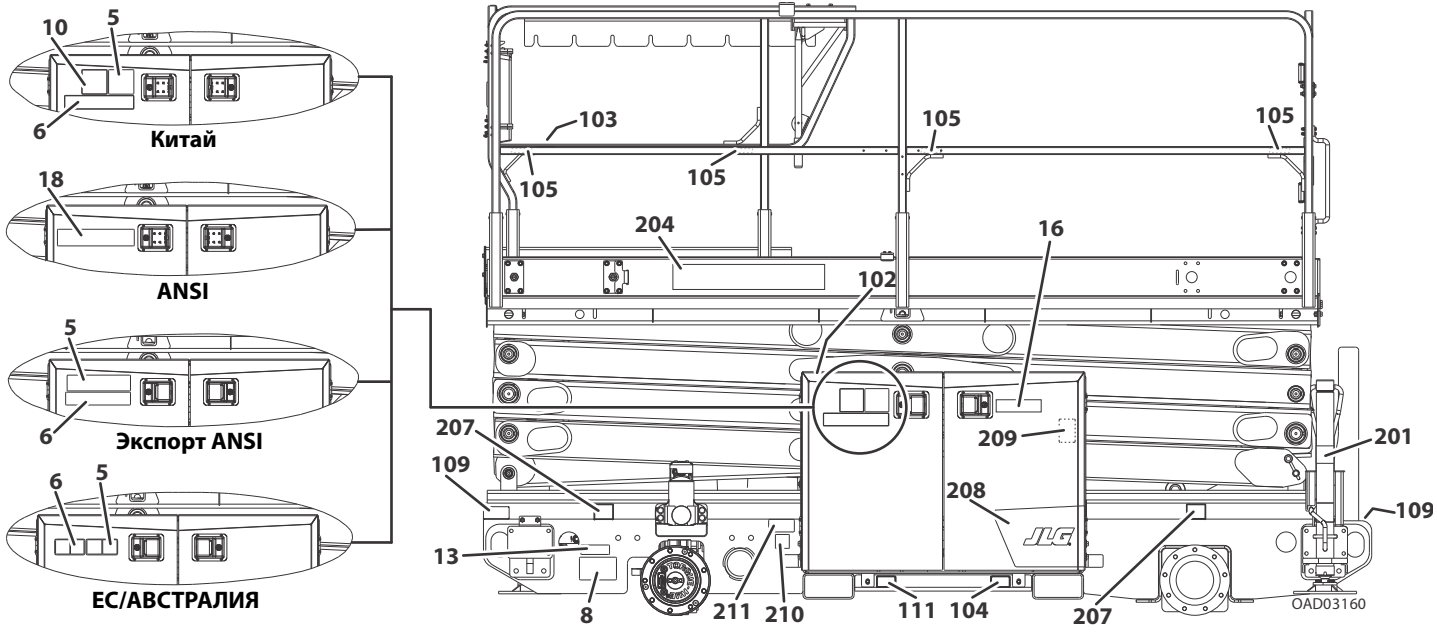
10
5
6
Китай
18
ANSI
5
6
Экспорт ANSI
6
5
ЕС/АВСТРАЛИЯ
103
105
105
105
105
204
16
102
207
209
201
109
208
109
13
8
211
210
111
104
207
OAD03160

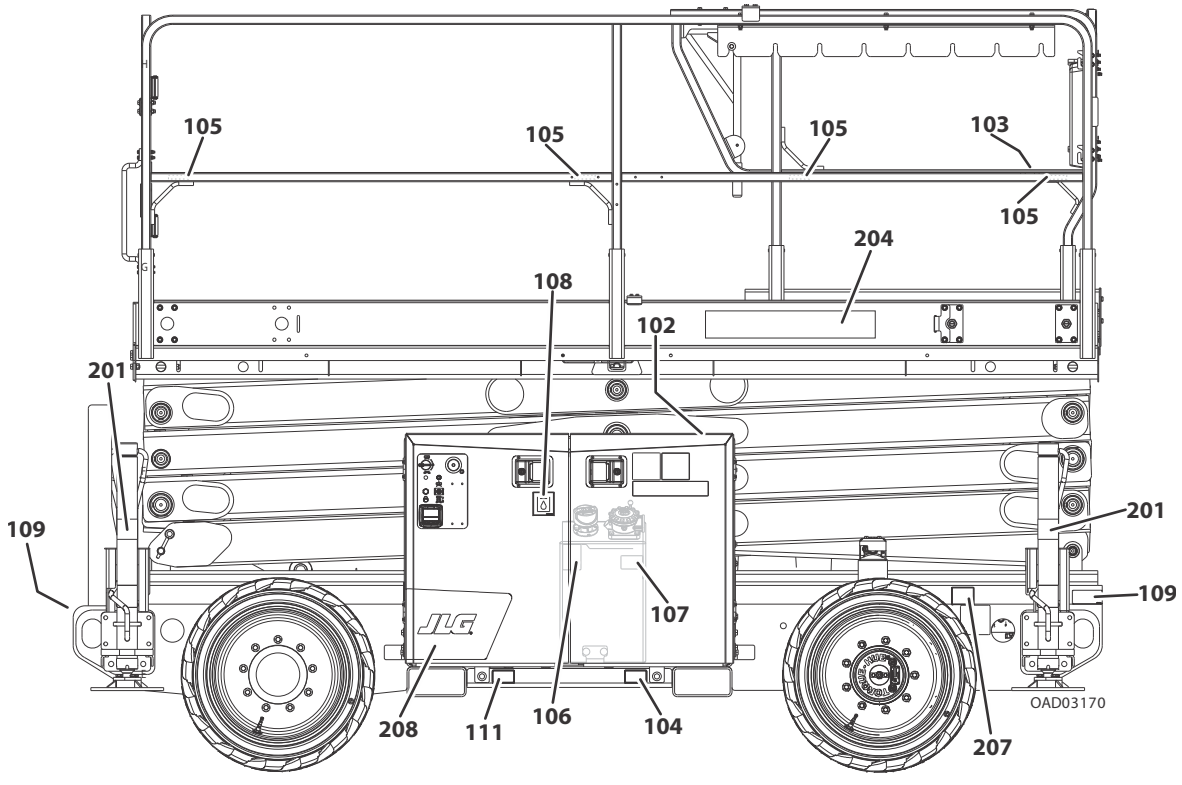
105
105
105
103
105
204
108
102
201
109
201
109
107
208
111
106
104
207
OAD03170

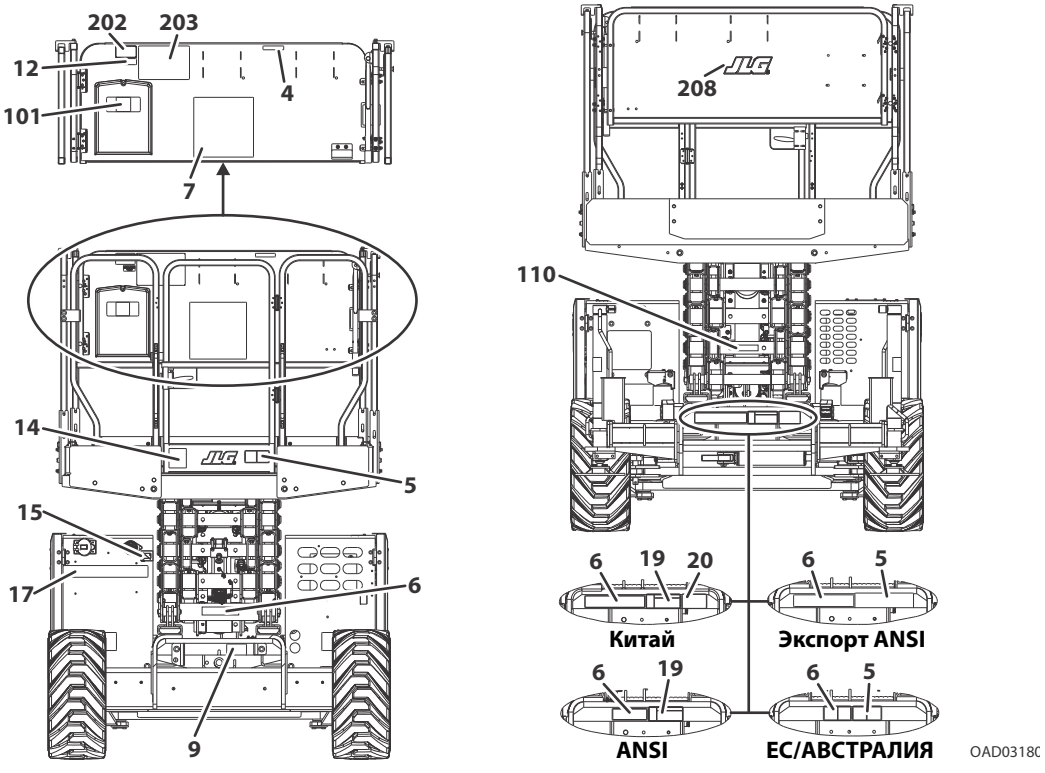
202
203
12
101
4
7
14
5
15
17
6
9
208
110
6
19
20
Китай
6
5
Экспорт ANSI
6
19
ANSI
6
5
ЕС/АВСТРАЛИЯ
OAD03180

Позиция	ANSI/ANSI в экспортном исполнении/CSA: (1001256771-C)	Английский/ корейский (1001256772-C)	Английский/ китайский (1001256773-C)	Испанский/ португальский (1001256774-C)	Английский/ испанский (1001256775-C)	Английский/ французский (1001256776-C)	ЕС (1001256777-C)	АВСТРАЛИЯ (1001256778-C)
1–3	--	--	--	--	--	--	--	--
4	1703821	1001162112	1705194	1704702	1704694	1704687	--	--
5	1001211779	1001162114	1001211779	1705043	1705041	1705040	1705671	1705671
6	1001211777	1001215751	1001215752	1001216650	1001215754	1001215755	1705673	1705673
7	1703816	1001162115	1705195	1704699	1704691	1704684	--	--
8	1001223055	1001224048	1001224051	1001224052	1001224049	1001223971	--	--
9	1703822	1703822	1703822	1703822	1703822	1703822	1703822	1703822
10	--	--	1001215747	--	--	--	--	--
11	--	--	--	--	--	--	--	--
12	1001223453	--	--	--	--	1001223453	--	--
13	--	--	--	--	--	--	1705670	1705670
14	--	--	--	--	--	--	--	--
15	1702155	1702155	1702155	1702155	1702155	1702155	1702155	1702155
16	1703813	1707022	1704344	1704341	1704339	1704340		
17	1001146794	1001146794	1001146794	1001146794	1001146794	1001146794	1001146795	1001146794
18	1703818	--	--	--	--	--	--	--
19	1705695	--	1705695	--	--	--	--	--
20	--	--	1705944	--	--	--	--	--
101	1701640	1701640	1701640	1701640	1701640	1701640	1701640	1701640
102	1703687	1703687	1703687	1703687	1703687	1703687	1703687	1703687
103	1703819	1703819	1703819	1703819	1703819	1703819	1703819	1703819

Позиция	ANSI/ANSI в экспортном исполнении/CSA: (1001256771-C)	Английский/ корейский (1001256772-C)	Английский/ китайский (1001256773-C)	Испанский/ португальский (1001256774-C)	Английский/ испанский (1001256775-C)	Английский/ французский (1001256776-C)	ЕС (1001256777-C)	АВСТРАЛИЯ (1001256778-C)
104	1001265579	1001265579	1001265579	1001265579	1001265579	1001265579	1001265579	1001265579
105	1704277	1704277	1704277	1704277	1704277	1704277	1704277	1704277
106	1704412	1704412	1704412	1704412	1704412	1704412	1704412	1704412
107	70046028	70046028	70046028	70046028	70046028	70046028	70046028	70046028
108	1001094708	1001094708	1001094708	1001094708	1001094708	1001094708	1001094708	1001094708
109	1001162864	1001162864	1001162864	1001162864	1001162864	1001162864	1001162864	1001162864
110	1001256865	1001256865	1001256865	1001256865	1001256865	1001256865	1001256865	1001256865
111	1001265580	1001265580	1001265580	1001265580	1001265580	1001265580	1001265580	1001265580
201	1701214	1001215447	1701214	1704698	1704697	1704690	1701785	1701785
202	1001231801	--	--	--	--	--	--	--
203–2669	1001256793	1001256793	1001256793	1001256793	1001256793	1001256793	1001256793	1001256793
203–3369	1001256795	1001256795	1001256795	1001256795	1001256795	1001256795	1001256795	1001256795
204–2669	1001256783	1001256783	1001256783	1001256783	1001256783	1001256783	1001256783	1001256783
204–3369	1001256784	1001256784	1001256784	1001256784	1001256784	1001256784	1001256784	1001256784
207	1001256791	1001256791	1001256791	1001256791	1001256791	1001256791	1001256791	1001256791
208	1001265593	1001265593	1001265593	1001265593	1001265593	1001265593	1001265593	1001265593
209	1704972	1706061	1706060	1706059	1706063	1706064	1706098	1706098
210	--	--	--	--	--	--	1001214029	--

РАЗД. 4. АВАРИЙНЫЕ ПРОЦЕДУРЫ

4.1 ОБЩИЕ СВЕДЕНИЯ

В этом разделе разъясняются меры, которые должны быть приняты при возникновении аварийной ситуации во время работы на машине.

4.2 УВЕДОМЛЕНИЕ ОБ АВАРИЙНЫХ ПРОИСШЕСТВИЯХ

Компания JLG Industries, Inc. должна быть немедленно уведомлена о любом аварийном происшествии с изделием компании. Даже если никаких травм и повреждения имущества не было, следует связаться по телефону с JLG и сообщить все необходимые подробности.

- США: 877-JLG-SAFE (554-7233)
- ЕВРОПА: (32) 0 89 84 82 20
- АВСТРАЛИЯ: (61) 2 65 811111
- Адрес электронной почты: productsafety@jlg.com

Неуведомление изготовителя об аварийном происшествии с изделием компании JLG Industries в течение 48 часов может привести к аннулированию любой гарантии, относящейся к данной машине.

ПРИМЕЧАНИЕ

ПОСЛЕ ЛЮБОГО ПРОИСШЕСТВИЯ ВНИМАТЕЛЬНО ОСМОТРИТЕ МАШИНУ. НЕ ПОДНИМАЙТЕ ПЛАТФОРМУ ДО ТЕХ ПОР, ПОКА НЕ БУДЕТЕ УВЕРЕНЫ В ТОМ, ЧТО ВСЕ ПОВРЕЖДЕНИЯ УСТРАНЕНЫ И ВСЕ ОРГАНЫ УПРАВЛЕНИЯ РАБОТАЮТ НОРМАЛЬНО. ПРОВЕРЬТЕ ВСЕ ФУНКЦИИ МАШИНЫ СНАЧАЛА С ПУЛЬТА УПРАВЛЕНИЯ С ЗЕМЛИ, А ЗАТЕМ С ПУЛЬТА УПРАВЛЕНИЯ С ПЛАТФОРМЫ.

4.3 ПРОЦЕДУРЫ АВАРИЙНОЙ БУКСИРОВКИ

Буксировка машины разрешается только при наличии надлежащего оборудования. Однако на случай неисправности или сбоя питания в машине предусмотрены средства перемещения. Следующие процедуры должны использоваться ТОЛЬКО для аварийного перемещения машины в подходящее место для техобслуживания.

Машины RT

1. Убедитесь, что машина находится в транспортном положении. Надежно заклиньте колеса.
2. Разъедините приводные ступицы, перевернув размыкающие колпаки.
3. Подсоедините подходящее оборудование, уберите колодки и переместите машину.
4. Передвинув машину, выполните следующие действия:

a. Установите машину на твердой горизонтальной поверхности.

b. Надежно заклиньте колеса.

c. Введите в зацепление приводные ступицы, перевернув размыкающие колпаки.

d. Удалите из-под колес колодки.

Машины ERT

1. Убедитесь, что машина находится в транспортном положении. Надежно заклиньте колеса. Подсоедините машину к подходящему буксировочному оборудованию.

2. Вытяните переключатель аварийного останова и установите переключатель с ключом в положение режима управления с земли.

3. Найдите желтую кнопку (**1**) внутри гидравлического отсека, который находится на стороне пульта управления с земли. Нажмите и удерживайте не менее одной секунды. После отпускания раздастся звуковой сигнал.

4. Уберите колодки и отбуксируйте машину.

5. По окончании буксировки заблокируйте колеса с помощью колодок.

6. Чтобы снова включить тормоза, нажмите желтую кнопку еще раз, выключите и снова включите питание машины или установите переключатель в режим платформы.

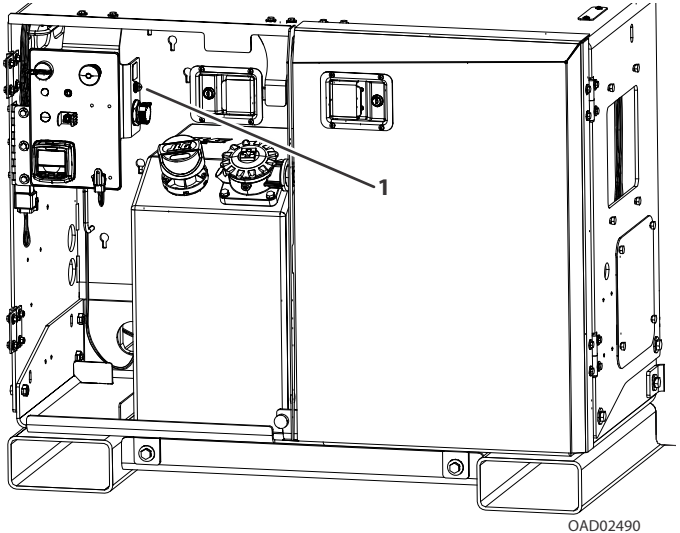

1. Кнопка выключения электрического тормоза

4.4 РАБОТА В АВАРИЙНОЙ СИТУАЦИИ

Использование средств управления с земли

ПРИМЕЧАНИЕ

НАУЧИТЕСЬ ПОЛЬЗОВАТЬСЯ СРЕДСТВАМИ УПРАВЛЕНИЯ С ЗЕМЛИ В АВАРИЙНОЙ СИТУАЦИИ.

Наземные работники должен быть хорошо знакомы с рабочими характеристиками машины и функциями управления с земли. Курс обучения должен включать в себя управление машиной, изучение и понимание данного раздела и практическое обучение использованию средств управления в имитированных аварийных условиях.

Оператор не способен управлять машиной

1. Управляйте машиной, ТОЛЬКО используя средства управления с земли при помощи других работников и оборудования (подъемные краны, подвесные лебедки и т.д.) по мере необходимости для надежного устранения опасности или аварийного состояния.
2. Другой квалифицированный персонал, находящийся на платформе, может использовать пульт управления с платформы. ПРЕКРАТИТЕ РАБОТУ, ЕСЛИ СРЕДСТВА УПРАВЛЕНИЯ НЕ ФУНКЦИОНИРУЮТ НОРМАЛЬНО.
3. Если использование средств управления не дает желаемых результатов, или, если средства управления неисправны, то для извлечения людей с платформы и стабилизации движения машины следует использовать подъемные краны, погрузчики с вильчатыми захватами или другое оборудование, которое может оказаться в вашем распоряжении.

Платформа застряла наверху

Если платформа застряла в подвесных конструкциях или оборудовании, выполните следующие действия.

1. Выключите машину.
2. Перед высвобождением машины снимите всех находившихся на платформе людей. Перед началом использования любых органов управления на машине необходимо снять персонал с платформы.
3. При необходимости используйте краны, вильчатые погрузчики или другое оборудование для стабилизации перемещения машины и предотвращения опрокидывания.
4. С помощью пульта управления с земли аккуратно уберите объекты с платформы.
5. После освобождения снова запустите двигатель машины и верните платформу в безопасное положение.
6. Осмотрите машину на отсутствие повреждений. Немедленно выключите машину, если она повреждена или не работает должным образом. Сообщите о возникшей неисправности надлежащим работникам техобслуживания. Не работайте на машине, пока работа на ней не будет признана безопасной.

Выравнивание опрокинувшейся машины

Автопогрузчик с вильчатыми захватами надлежащей грузоподъемности или эквивалентное оборудование следует подвести под поднятую сторону шасси, и при помощи крана или другого подходящего подъемного оборудования поднять платформу, в то время как вильчатый автопогрузчик или другое оборудование опустит шасси.

Осмотр после аварийного происшествия

После любого аварийного происшествия тщательно осмотрите машину и проверьте все ее функции, вначале при помощи средств управления с земли, а затем при помощи средств управления с платформы. Не поднимайте платформу выше 3 м, пока не будете уверены, что все повреждения устранены (если это необходимо) и все органы управления функционируют нормально.

Ручка ручного опускания платформы

Ручка ручного опускания платформы используется в случае полного отключения питания для опускания платформы под действием силы тяжести. Красная Т-образная рукоятка находится в задней части машины позади лестницы. См. наклейку с инструкцией рядом с рукояткой.

1. Найдите красную Т-образную рукоятку ручного опускания платформы.

⚠ОСТОРОЖНО

ВО ВРЕМЯ ОПУСКАНИЯ ДЕРЖИТЕ РУКИ В СТОРОНЕ ОТ ТРАЕКТОРИИ ДВИЖЕНИЯ НОЖНИЧНЫХ РЫЧАГОВ И ПЛАТФОРМЫ.

2. Возьмитесь за Т-образную ручку и медленно оттягивайте ее для опускания ножничных рычагов / платформы. Когда платформа будет опущена до требуемого уровня, отпустите Т-образную рукоятку.

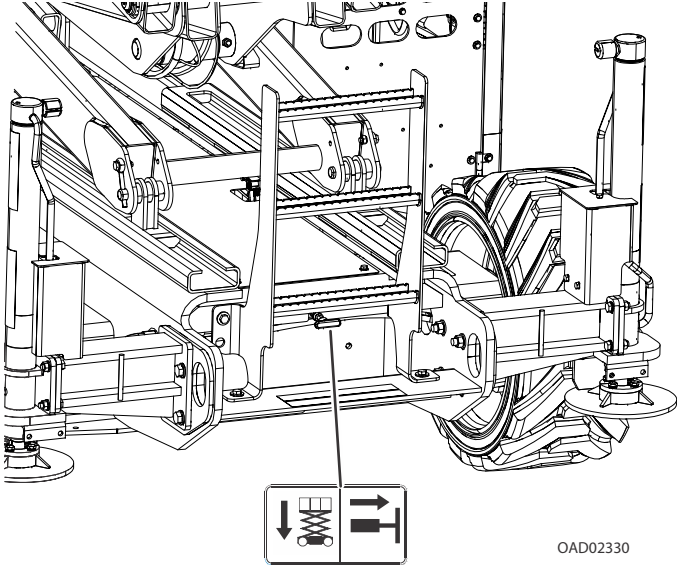

РАЗД. 5. ДОПОЛНИТЕЛЬНОЕ ОБОРУДОВАНИЕ

5.1 ДОСТУПНОЕ ДОПОЛНИТЕЛЬНОЕ ОБОРУДОВАНИЕ

Дополнительное оборудование	Рынок						
	ANSI (только США)	ANSI	CSA	Корея	ЕС	Китай	АВСТРАЛИЯ
Ножной переключатель				√			
Генератор (2500 Вт)	√	√	√	√			

5.2 НОЖНОЙ ПЕРЕКЛЮЧАТЕЛЬ

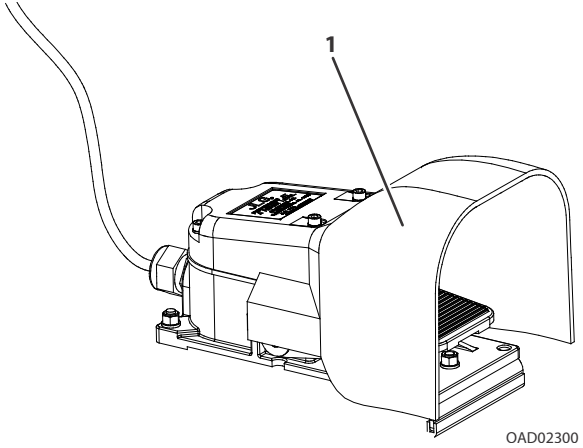

1. Ножной переключатель в сборе

Ножной переключатель работает как дополнительный выключатель в цепи управления функциями. Чтобы включить функции машины при использовании органов управления платформы, необходимо последовательно нажать его и триггерный переключатель джойстика. Если отпустить педальный переключатель, отключается питание от органов управления, находящихся на платформе.

ПРИМЕЧАНИЕ. *Это дополнительное оборудование доступно только на корейском рынке.*

5.3 ГЕНЕРАТОР (2500 ВТ)

Генератор (2500 Вт) обеспечивает подачу питания переменного тока из отсека двигателя на электрическую розетку на платформе.

Все компоненты регулирования мощности находятся в водонепроницаемой коробке, соединенной кабелем с генератором. Генератор включается с помощью переключателя на пульте управления с платформы.

Выходная мощность

- 110 В, 60 Гц

Указания по технике безопасности

⚠ ОСТОРОЖНО

НЕ ПЕРЕГРУЖАЙТЕ ПЛАТФОРМУ.

- Следите за тем, чтобы под платформой не было людей.
- Всегда держите страховочный трос прикрепленным.
- Не используйте электрические инструменты в воде.
- Используйте надлежащее напряжение для применяемого инструмента.
- Не перегружайте цепь.

Подготовка и осмотр

- Убедитесь, что генератор безопасен.
- Проверьте состояние ремня и проводки.

Работа

Запустите двигатель, а затем включите генератор.

РАЗД. 6. ОБЩИЕ ХАРАКТЕРИСТИКИ И ТЕХОБСЛУЖИВАНИЕ, ВЫПОЛНЯЕМОЕ ОПЕРАТОРОМ

6.1 ВВЕДЕНИЕ

Этот раздел руководства содержит дополнительную информацию, которая необходима оператору для правильной эксплуатации и обслуживания машины.

Часть раздела, посвященная техобслуживанию, рассчитана только на то, чтобы помочь оператору в выполнении работ по ежедневному техобслуживанию, и не заменяет более подробные таблицы профилактического техобслуживания и осмотра, содержащиеся в Руководстве по техобслуживанию и ремонту.

Другие публикации, относящиеся к этой машине:

Руководство по техобслуживанию и ремонту 31215924

Иллюстрированное руководство по запасным частям (для машин RT) 31215926

Иллюстрированное руководство по запасным частям (для машин ERT) 31215928

6.2 ДОПОЛНИТЕЛЬНАЯ ИНФОРМАЦИЯ

Следующая информация приводится в соответствии с требованиями Директивы ЕС о машинном оборудовании 2006/42/ЕС и касается только машин, соответствующих нормам ЕС.

На машинах с электроприводом уровень непрерывного звукового давления на рабочей платформе, взвешенного с весовой функцией A, составляет менее 70 дБА.

Для машин с двигателями внутреннего сгорания гарантированный уровень звуковой мощности (LWA) согласно европейской директиве 2000/14/ЕС («Контроль над излучением шума для оборудования, эксплуатируемого вне помещения») на основе методов проведения испытаний в соответствии с положениями приложения III, части B, методов 1 и 0 данной директивы составляет 106 дБ.

Суммарная величина вибраций, которым подвергается эргономическая система, не превышает 2,5 м/с^2. Наибольшее среднеквадратическое значение взвешенного ускорения, воздействующего на тело, не превышает 0,5 м/с^2.

6.3 ТЕХНИЧЕСКИЕ ХАРАКТЕРИСТИКИ МАШИНЫ

Рабочие характеристики

Характеристика	Модель	
	RT4069	ERT4069
Максимальная высота платформы	12 м	12 м
Полная масса машины		
Одинарный качающийся мост	4781 кг	4789 кг
Двойные качающиеся мосты	4894 кг	--
Максимальный уклон при движении в сложенном положении (продольный уклон)	35% (19°)	35% (19°)
Максимальный уклон при движении в сложенном положении (поперечный уклон)	5°	5°
Максимальная нагрузка на шину	1792 кг	1792 кг
Максимальное давление на грунт	3 бар	3 бар
Радиус поворота		
Внутренний	211 см	211 см
Наружный	444 см	444 см

Скорость хода		
Высокая скорость хода (кролик)		
Привод на 4 колеса	4,8 км/ч	--
Привод на 2 колеса	4,8 км/ч	5,6 км/ч
Низкая скорость хода (черепаха)		
Привод на 4 колеса	1,6 км/ч	--
Привод на 2 колеса	1,6 км/ч	1,6 км/ч
Скорость хода с поднятой платформой	0,8 км/ч	0,8 км/ч
Высота выключения высокой скорости движения	203 см	203 см
Время подъема платформы (с номинальной нагрузкой)	42–50 с	42–50 с
Время опускания платформы (с номинальной нагрузкой)	40–48 с	40–48 с
Гидравлическое давление		
Главный предохранительный клапан		
Привод на 4 колеса		
Привод на 2 колеса		
Предохранительный клапан рулевого управления (правый)	238 бар	--
	262 бар	190 бар
Предохранительный клапан рулевого управления (левый)	172 бар	172 бар
	131 бар	131 бар
Предохранительный клапан подъема	190 бар	--
Напряжение в электрической системе	12 В	48 В
Дорожный просвет	29 см	29 см
Угол продольной проходимости	30° (57,7%)	30° (57,7%)
Высота остановки ограждений рычагов с электронным управлением (только для ЕС)	279 см	279 см

Размеры

Размер	Измерение
Высота при положении для хранения RT4069, ERT4069	 262 см
Длина машины Удлинитель втянут Удлинитель выдвинут	 353 см 434 см
Ширина машины	176 см
Колесная база	207 см

Максимально допустимый рабочий наклон

Модель	Отключение подъема и привода при подъеме и наклоне в продольном направлении при превышении следующих максимальных значений.	Отключение подъема и привода при подъеме и наклоне в поперечном направлении при превышении следующих максимальных значений.
RT4069, ERT4069	3°	3,0° при загрузке от 0% до 40%
		2,5° при загрузке от 41% до 60%
		2,0° при загрузке от 61% до 100%

Грузоподъемность платформы

ПРИМЕЧАНИЕ. *ЭКСПЛУАТАЦИЯ ВНУТРИ ПОМЕЩЕНИЯ предполагает использование передвижной подъемной платформы в зонах, закрытых от ветра, где они не подвергаются его воздействию. ЭКСПЛУАТАЦИЯ ВНЕ ПОМЕЩЕНИЯ предполагает использование передвижной подъемной платформы в средах, где она может подвергаться воздействию ветра.*

Характеристика	Модель	
	RT4069	ERT4069
Максимально допустимое число людей на платформе Внутри помещения Вне помещения	 3 2	 3 2
Максимальная грузоподъемность платформы	363 кг	363 кг
Грузоподъемность удлинителя деки	136 кг	136 кг
Максимально допустимая скорость ветра Внутри помещения Вне помещения	 0 м/с 12,5 м/с	 0 м/с 12,5 м/с
Максимальное боковое усилие по горизонтали	400 Н	400 Н

Объемы жидкостей

Характеристика	RT4069
Топливный бак Дизельное Машины с бензиновыми двигателями Бак для сжиженного газа	 38 л 38 л 15,2 кг
Гидравлический бак	50 л
Моторное масло Дизельное Машины, работающие на двух видах топлива	 5,7 л 3,4 л
Охлаждающая жидкость двигателя	4,2 л
Ходовой тормоз (каждый)	0,08 л
Приводная ступица (каждая) Привод на 2 колеса Привод на 4 колеса	 0,5 л 0,54 л

Характеристика	ERT4069
Приводная ступица (каждая)	0,54 л
Гидравлический бак	40 л

Зарядка аккумуляторной батареи (машины ERT)

Характеристика	Аккумуляторная батарея	
Напряжение Всего (вес одной батареи)	 48 В 6 В	 48 В 6 В
Емкость	310 Ач при 20 ч	375 Ач при 20 ч
Резервная емкость	675 минут	810 минут

Шины

Характеристика	Все модели
Размер	26 x 12, D460 с пенорезиновым заполнением
Норма слойности	10
Давление в шинах	4,8 бар
Момент затяжки колесных гаек	230,5 Н м

Двигатель

Дизельный двигатель Kubota (D1305-E4B)

Норма токсичности выхлопа	CARB, EPA Tier 4 Final, EU Stage V, China III
Тип топлива	Дизельные двигатели: - С низким содержанием серы (<500 частей на миллион) - Со сверхнизким содержанием серы (15 частей на миллион) (требуется для обеспечения соответствия нормам EPA Tier 4 Final, EU Stage V) - Не более 5% биодизельного топлива
Число цилиндров	3
Регулирование оборотов двигателя	Блок управления двигателем (БУД)
Настройка малых оборотов	1400 об/мин
Настройка высоких оборотов	2600 об/мин
Генератор переменного тока	40 А, 12 В, ременный привод
Аккумуляторная батарея	69 Ач, ток холодного запуска 700 А, 12 В постоянного тока
Расход топлива Низкие обороты Высокие обороты	 1,5 л/ч 7,6 л/ч
Рабочий объем	1261 л
Полная мощность	18,5 кВт при 2600 об/мин.
Полный крутящий момент	80,1 Н·м при 1700 об/мин

Двигатель Kubota для двух видов топлива (WG972-GL-E4)

Норма токсичности выхлопа	CARB, EPA Phase 3	
Тип топлива	Бензин — октановое число не менее 87 - Смесь этанола/бензина — макс. 10% - Смесь метанола/бензина — макс. 5% - LP (сжиженный газ)	
Число цилиндров	3	
Регулирование оборотов двигателя	Блок управления двигателем (БУД)	
Настройка малых оборотов	1400 об/мин	
Настройка высоких оборотов	3500 об/мин	
Генератор переменного тока	40 А, 12 В, ременный привод	
Аккумуляторная батарея	69 Ач, ток холодного запуска 700 А, 12 В постоянного тока	
Расход топлива Низкие обороты Высокие обороты	Бензин — 1,45 л/ч 6,66 л/ч	Сжиженный газ — 0,84 кг/ч 4,23 кг/ч
Рабочий объем	0,962 л	
Полная мощность	Бензин — 23,2 кВт (31,1 л. с.) при 3600 об/мин. Сжиженный газ — 22,0 кВт (29,5 л.с.) при 3600 об/мин.	
Полный крутящий момент	Бензин — 66,6 Н м при 2400 об/мин Сжиженный газ — 66,2 Н м при 1800 об/мин	

Зарядное устройство (машины ERT)

ОПИСАНИЕ	ХАРАКТЕРИСТИКА
Зарядное устройство аккумуляторной батареи	Delta-Q
Напряжение электрооборудования (постоянный ток)	48 В (1200 Вт)
Вход	
Входное напряжение переменного тока	85–270 В переменного тока
Номинальное входное напряжение переменного тока	100–240 В переменного тока
Входная частота	50–60 Гц
Максимальная входная сила переменного тока	14,5 А
Защита от пыли и влаги	IP66
Рабочая температура	От –40°C до 65°C
Температура хранения	От –40°C до 85°C
Выходная мощность	
Номинальное выходное напряжение постоянного тока	48 В
Максимальное выходное напряжение постоянного тока	72 В
Максимальный выходной постоянный ток	25,0 А
Ухудшение рабочих характеристик	>40°C
Защита	
Обращение полярности на выходе	Электронная защита — автоматический сброс
Короткое замыкание на выходе	Ограничение тока
Перегрузка по переменному току	Ограничение тока
Перегрузка по постоянному току	Ограничение тока

Гидравлическое масло

ГИДРОСИСТЕМА ВО ВРЕМЯ РАБОТЫ: ДИАПАЗОН ТЕМПЕРАТУР	КЛАСС ВЯЗКОСТИ SAE
от –18 до –5°C	10W
от –18 до +100°C	10W-20, 10W-30
от +10 до +100°C	20W-20

ПРИМЕЧАНИЕ. *Гидравлическое масло должно обладать противоизносными свойствами, соответствующими, как минимум, классу GL-3 по эксплуатационной классификации API, и химической стабильностью, достаточной для работы в гидравлических системах мобильных машин. Компания JLG Industries рекомендует использовать стандартное масло UTTO.*

ПРИМЕЧАНИЕ. *Машины могут заправляться биоразлагаемым нетоксичным гидравлическим маслом. Это полностью синтетическое гидравлическое масло обладает такими же характеристиками защиты от износа и ржавчины, как и минеральные масла, но не оказывает неблагоприятного воздействия на грунтовые воды в случае небольшой утечки.*

ПРИМЕЧАНИЕ. *Помимо рекомендаций JLG, нежелательно использовать смеси масел различных марок или типов, так как они могут не содержать те же самые требуемые присадки и не иметь сопоставимые вязкости. Если требуется использовать масло, отличное от стандартного масла UTTO, обратитесь в компанию JLG Industries для получения надлежащих рекомендаций.*

ПРИМЕЧАНИЕ. *Если температура все время остается ниже –7°C, JLG Industries рекомендует применять высококачественную гидравлическую жидкость для холодных погодных условий (с классом вязкости 32).*

Жидкость	Свойства		Основа				Классификации		
Описание	Вязкость при 40°C (сСт, обычная)	Показатель вязкости	Минеральные масла	Масла растительного происхождения	Синтетические	Синтетические полиолэфиры	Быстро биоразлагаемые*	Практически не токсичные**	Несгораемые***
Shell Spirax S4 TXM — *рекомендуется*	**67**	**146**	**X**						
Mobilfluid 424 — *опционально*	60	134	X						
Shell Tellus S4 VX 32 — *рекомендуется*	**32**	**296**	**X**						
Univis HVI 26 — *опционально*	26	376	X						
Shell Naturelle HF-E32 — *рекомендуется*	**32**	**192**			**X**		**X**	**X**	
Mobil EAL Envirosyn H32 — *опционально*	32	146			X		X	X	
Shell Tellus S2 VX32 — *рекомендуется*	**32**	**142**	**X**						
Mobil DTE 10 Excel 32 — *опционально*	32	161	X						

* Принадлежность к быстро биоразлагаемым маслам определяется следующими показателями:
Разложение до CO2 >60% по EPA 560/6-82-003
Разложение до CO2 >80% по CEC-L-33-A-93

** Принадлежность к практически не токсичным маслам означает, что согласно OECD 203 значение LC50 составляет >5000 частей на миллион

*** Принадлежность к негорючим маслам указывает на наличие утверждения со стороны Factory Mutual Research Corp. (FMRC)

ПРИМЕЧАНИЕ. *Shell Tellus S4 V32/Univis HVI 26 доступно только для машин RT4069.*

Спецификации рабочих температур жидкостей

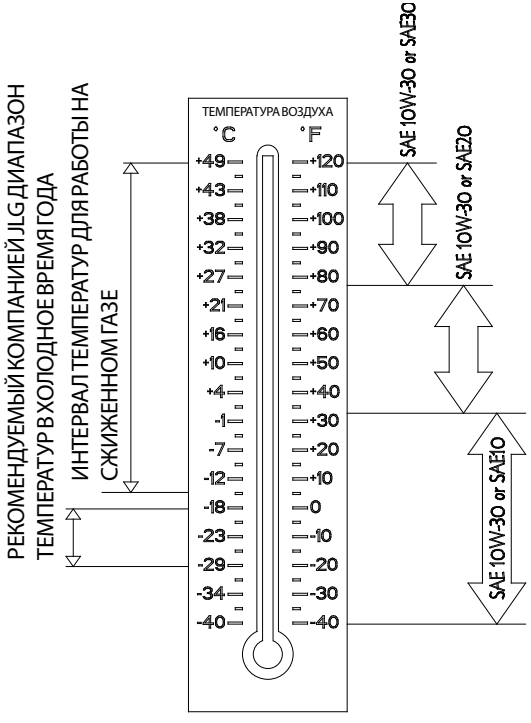

ПРИМЕЧАНИЕ.
ЭКСПЛУАТАЦИЯ МАШИНЫ С ИСПОЛЬЗОВАНИЕМ МОТОРНОГО МАСЛА, НЕ УТВЕРЖДЕННОГО КОМПАНИЕЙ JLG, ИЛИ ПРИ ТЕМПЕРАТУРАХ ВНЕ ДИАПАЗОНА, УКАЗАННОГО В «ТАБЛИЦЕ РАБОЧИХ ТЕМПЕРАТУР МОТОРНОГО МАСЛА», МОЖЕТ ПРИВЕСТИ К ПРЕЖДЕВРЕМЕННОМУ ИЗНОСУ ИЛИ ПОВРЕЖДЕНИЮ КОМПОНЕНТОВ ДВИГАТЕЛЯ.

1001204714_A

RT4069 — два вида топлива

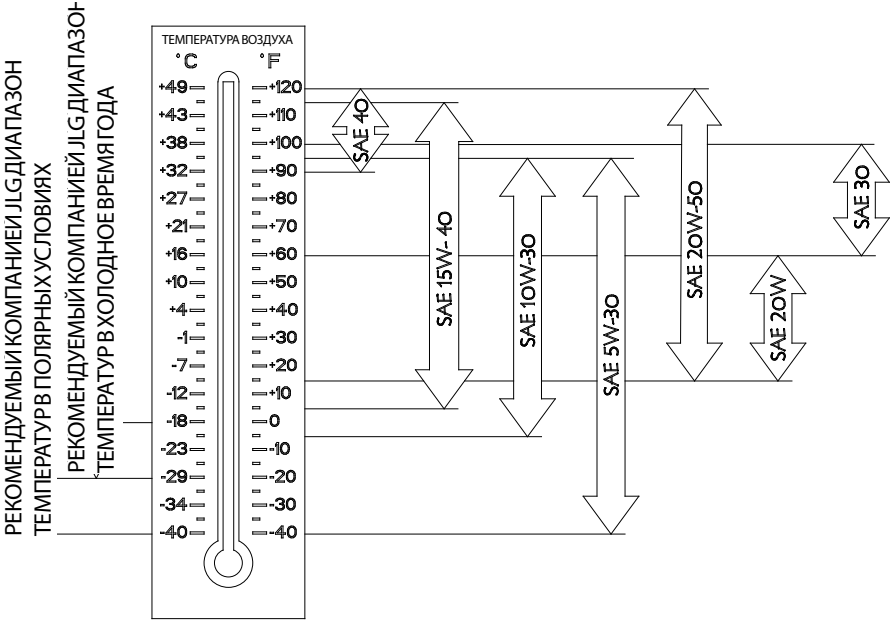

ПРИМЕЧАНИЕ.
ЭКСПЛУАТАЦИЯ МАШИНЫ С ИСПОЛЬЗОВАНИЕМ МОТОРНОГО МАСЛА, НЕ УТВЕРЖДЕННОГО КОМПАНИЕЙ JLG, ИЛИ ПРИ ТЕМПЕРАТУРАХ ВНЕ ДИАПАЗОНА, УКАЗАННОГО В «ТАБЛИЦЕ РАБОЧИХ ТЕМПЕРАТУР МОТОРНОГО МАСЛА», МОЖЕТ ПРИВЕСТИ К ПРЕЖДЕВРЕМЕННОМУ ИЗНОСУ ИЛИ ПОВРЕЖДЕНИЮ КОМПОНЕНТОВ ДВИГАТЕЛЯ.

1001120075_C

RT4069 — дизельное топливо

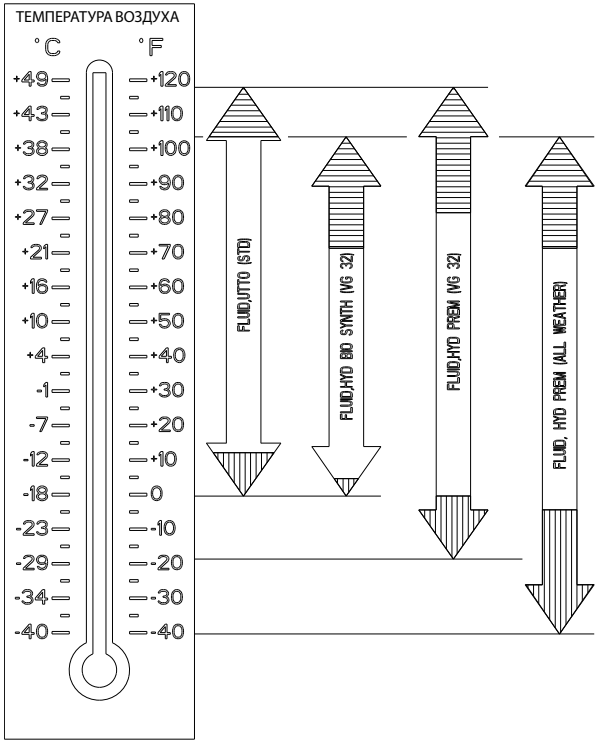

НАСТОЯТЕЛЬНО РЕКОМЕНДУЕТСЯ ДОБАВИТЬ ОХЛАДИТЕЛЬ ГИДРАВЛИЧЕСКОГО МАСЛА ДЛЯ ОБЕСПЕЧЕНИЯ ПРОДОЛЖИТЕЛЬНОЙ РАБОТЫ В ЭТОМ ТЕМПЕРАТУРНОМ ДИАПАЗОНЕ (ПРОКОНСУЛЬТИРУЙТЕСЬ С ОТДЕЛОМ ТЕХНИЧЕСКОЙ ПОДДЕРЖКИ JLG)

ДЛЯ РАБОТЫ В ЭТОМ ТЕМПЕРАТУРНОМ ДИАПАЗОНЕ НЕОБХОДИМО ИСПОЛЬЗОВАТЬ СРЕДСТВА ПОДОГРЕВА ГИДРАВЛИЧЕСКОЙ СИСТЕМЫ (ПРОКОНСУЛЬТИРУЙТЕСЬ С ОТДЕЛОМ ТЕХНИЧЕСКОЙ ПОДДЕРЖКИ JLG)

ПРИМЕЧАНИЕ.
ЭКСПЛУАТАЦИЯ МАШИНЫ С ИСПОЛЬЗОВАНИЕМ ГИДРАВЛИЧЕСКИХ ЖИДКОСТЕЙ, НЕ УТВЕРЖДЕННЫХ КОМПАНИЕЙ JLG, ИЛИ ПРИ ТЕМПЕРАТУРАХ ВНЕ ДИАПАЗОНА, УКАЗАННОГО В «ТАБЛИЦЕ РАБОЧИХ ТЕМПЕРАТУР ГИДРАВЛИЧЕСКОЙ ЖИДКОСТИ», МОЖЕТ ПРИВЕСТИ К ПРЕЖДЕВРЕМЕННОМУ ИЗНОСУ ЛИБО ПОВРЕЖДЕНИЮ КОМПОНЕНТОВ ГИДРАВЛИЧЕСКОЙ СИСТЕМЫ.

1001256522_A

RT4069 — гидравлическое масло

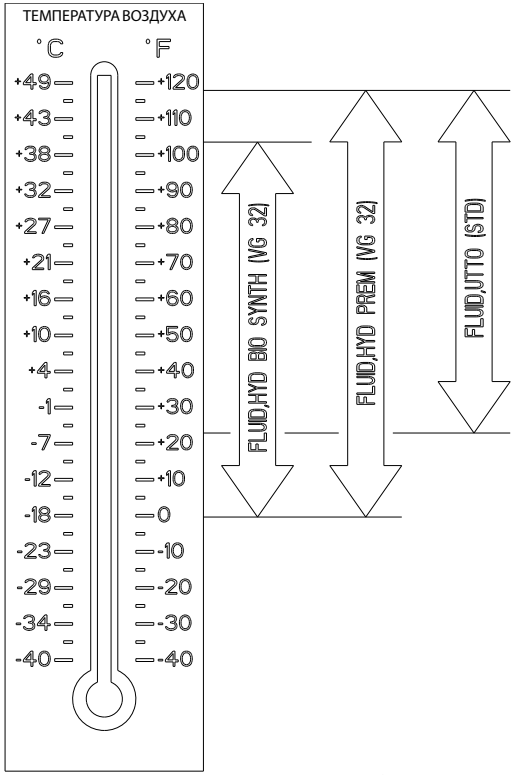

ПРИМЕЧАНИЕ.
ЭКСПЛУАТАЦИЯ МАШИНЫ С ИСПОЛЬЗОВАНИЕМ ГИДРАВЛИЧЕСКИХ ЖИДКОСТЕЙ, НЕ УТВЕРЖДЕННЫХ КОМПАНИЕЙ JLG, ИЛИ ПРИ ТЕМПЕРАТУРАХ ВНЕ ДИАПАЗОНА, УКАЗАННОГО В «ТАБЛИЦЕ РАБОЧИХ ТЕМПЕРАТУР ГИДРАВЛИЧЕСКОЙ ЖИДКОСТИ», МОЖЕТ ПРИВЕСТИ К ПРЕЖДЕВРЕМЕННОМУ ИЗНОСУ ЛИБО ПОВРЕЖДЕНИЮ КОМПОНЕНТОВ ГИДРАВЛИЧЕСКОЙ СИСТЕМЫ.

ВОЗМОЖНО, НЕКОТОРЫЕ ЖИДКОСТИ НЕ ПОСТАВЛЯЮТСЯ ЗАВОДОМ.

1001256524_A

ERT4069 — гидравлическое масло

6.4 ТЕХОБСЛУЖИВАНИЕ И СМАЗКА, ВЫПОЛНЯЕМЫЕ ОПЕРАТОРОМ

Общие указания по техническому обслуживанию

ПРИМЕЧАНИЕ. *Смазывайте одинаковые компоненты с обеих сторон машины.*

ПРИМЕЧАНИЕ. *Рекомендуемые интервалы смазки установлены для нормальных условий работы машины. Для машин, работающих в несколько смен и/или в неблагоприятной среде либо в тяжелых условиях, частоту смазки необходимо соответствующим образом увеличить.*

Перед проверкой уровня масла в гидравлическом баке выполните один полный цикл работы гидравлических функций. Масло должно быть видно в смотровом окошке «ДОБАВИТЬ» гидравлического бака. Если масла не видно, долейте масло, пока оно не появится в окошках «ДОБАВИТЬ» и «ПОЛОН» бака. Не переполняйте бак.

Характеристики смазочных материалов

ОБОЗН.	ХАРАКТЕРИСТИКИ
MPG	Универсальная консистентная смазка с минимальной температурой вытекания 176°C. Прекрасные водостойкость и адгезионные свойства; противозадирные характеристики того же класса. (Нагрузка Timken OK минимум 18 кг.)
EPGL	Противозадирная смазка для зубчатых передач (масло), удовлетворяющая требованиям GL-5 эксплуатационной классификации API или MIL-Spec MIL-L-2105.
EO	Моторное масло (картерное). Бензиновые двигатели — класс SF/SG по API, MIL-L-2104. Дизельные двигатели — класс CC/CD по API, MIL-L-2104B/MIL-L-2104C.
HO	Гидравлическое масло. Удовлетворяет требованиям GL-3 эксплуатационной классификации API.

Предохранительная опора

⚠ ВНИМАНИЕ

ВО ВРЕМЯ ВСЕХ ОПЕРАЦИЙ ПО ТЕХОБСЛУЖИВАНИЮ МАШИНЫ, ТРЕБУЮЩИХ ПОДЪЕМА НОЖНИЧНЫХ РЫЧАГОВ, ОБЯЗАТЕЛЬНО ИСПОЛЬЗУЙТЕ ПРЕДОХРАНИТЕЛЬНУЮ ОПОРУ.

Красная предохранительная опора расположена в задней части машины в подъемной лапе. Чтобы задействовать предохранительную опору, выполните следующие действия.

1. Убедитесь в отсутствии нагрузки на платформе. С пульта управления с земли поднимите платформу достаточно высоко для того, чтобы можно было задействовать предохранительную опору.
2. Потяните за кольцо, чтобы разблокировать предохранительную опору, а затем тяните опору вниз до тех пор, пока она не будет свисать вертикально.
3. Опускайте платформу, пока предохранительная опора не встанет на расположенный внизу поперечный вал.
4. Чтобы убрать предохранительную опору, поднимите платформу, потяните за кольцо для разблокировки опоры, а затем опустите платформу.

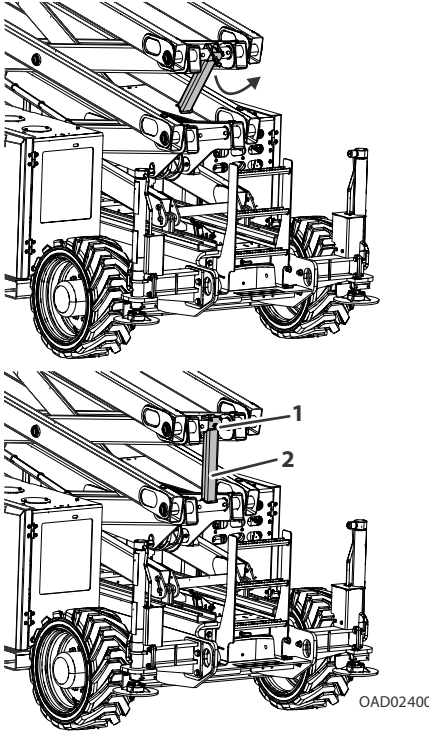

1. Кольцо для разблокировки
2. Предохранительная опора

Отключение батарей (машины ERT)

Электрические машины оборудованы доступным размыкающим переключателем аккумуляторной батареи, который позволяет быстро отключить все электропитание машины на батареях без отсоединения проводов от выводов батареи. Чтобы отключить батареи, найдите красный выключатель, расположенный в правой части аккумуляторного отсека. Поверните выключатель по часовой стрелке, чтобы отключить подачу питания с батареи на машину. Поверните выключатель против часовой стрелки, чтобы включить подачу питания с батареи на машину.

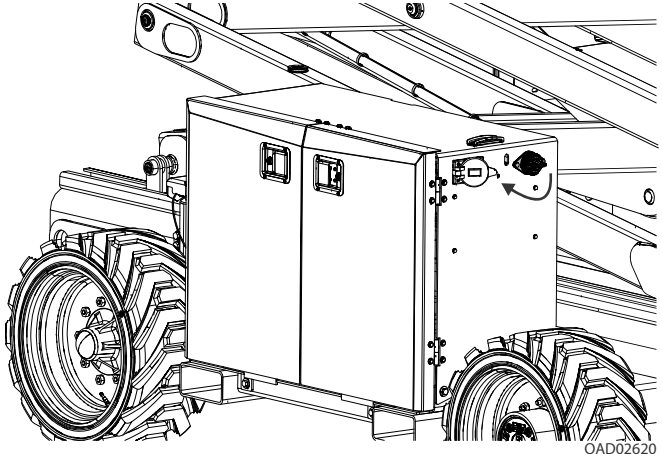

OAD02620

Топливный бак

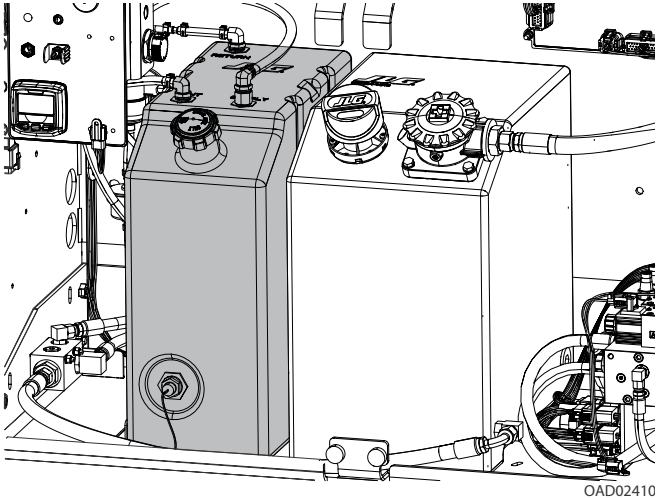

OAD02410

- Топливо — дизельное топливо или бензин (в зависимости от типа двигателя — см. наклейку на машине)
- Заливайте по необходимости.

Бак гидравлического масла

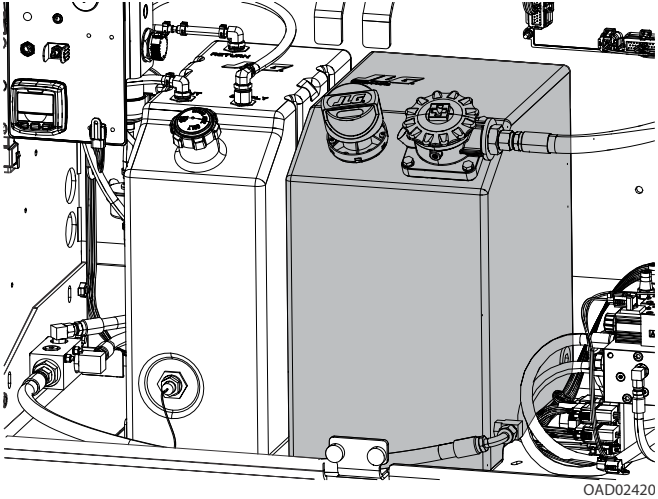

- Точка смазки — заливная крышка / заливной уровень
- Смазка — HO
- Периодичность — проверяйте масло через каждые 10 часов работы; производите замену масла через каждые 2 года или 1200 часов работы.

Приводная ступица

- Точки смазки — заливные заглушки (4)
- Смазка — EPGL
- Периодичность — через каждые 2 года или 1200 часов

Изнашиваемые накладки ножничных рычагов

- Точки смазки — 8 скользящих изнашиваемых накладок
- Смазка — MPG
- Периодичность — ежемесячно или через каждые 50 часов.

Охлаждающая жидкость двигателя

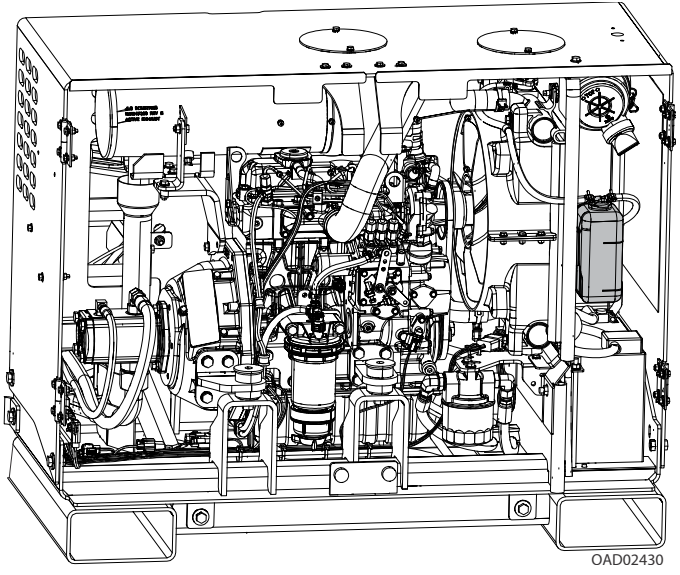

- Точка смазки — заливная крышка / заливной уровень
- Периодичность — проверяйте уровень охлаждающей жидкости ежедневно. Убедитесь, что уровень жидкости находится между отметками FULL и LOW. При низком уровне охлаждающей жидкости дайте ей остыть, а затем долейте необходимое количество. Ежегодно заменяйте охлаждающую жидкость в соответствии с руководство по двигателю.

Воздушный фильтр

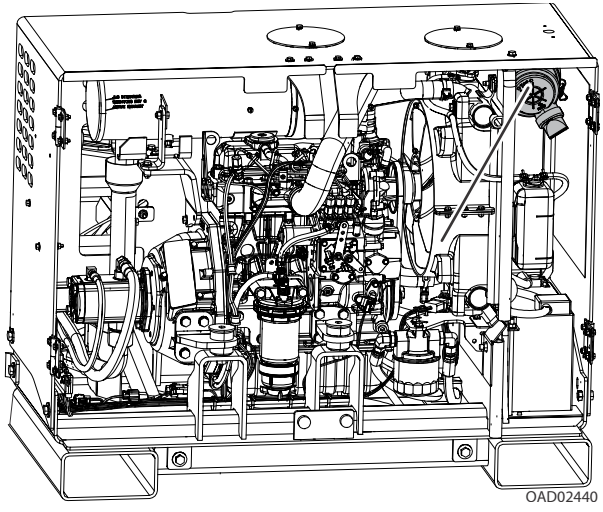

- Точки смазки — сменный элемент первичной очистки(сухого типа)
- Периодичность — через каждые 6 месяцев или 300 часов работы. В тяжелых рабочих условиях (например, очень запыленное место) проверяйте состояние фильтра чаще.
- Раз в неделю сжимайте клапан эжектора на нижней части узла воздухоочистителя, чтобы удалить мусор из воздухоочистителя.

Замена масла с фильтром

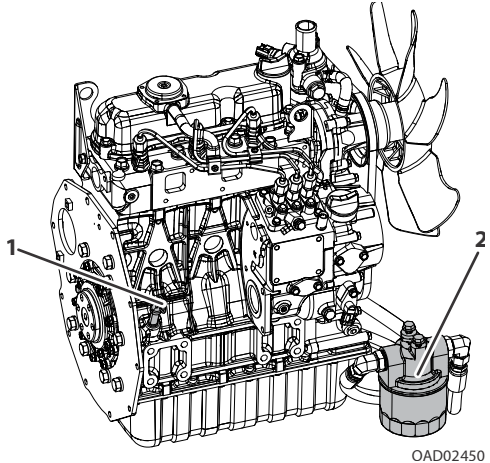

OAD02450

Дизельный двигатель Kubota (D1305-E4B)

- Точка смазки — заливная крышка / навинчиваемый элемент
- Смазка — EO — мин. API CF
- Периодичность — первоначальная замена масла и фильтра после первых 50 часов работы; затем ежегодно или через каждые 200 часов работы.
- Ежедневно проверяйте уровень масла (**1**), которые должен находиться в указанном диапазоне. Заменяйте масло и фильтр (**2**) в соответствии с руководство по двигателю.

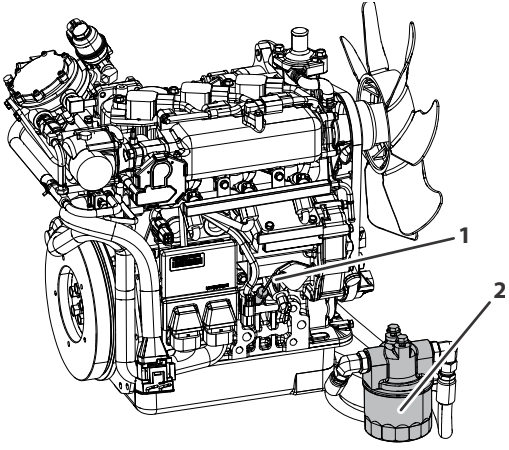

OAD02480

Двигатель Kubota для двух видов топлива (WG972-GL-E4)

- Точка смазки — заливная крышка / навинчиваемый элемент
- Смазка — EO — мин. API SL
- Периодичность — первоначальная замена масла и фильтра после первых 50 часов работы; затем ежегодно или через каждые 200 часов работы.
- Ежедневно проверяйте уровень масла (**1**), которые должен находиться в указанном диапазоне. Заменяйте масло и фильтр (**2**) в соответствии с руководство по двигателю.

Фильтр водоотделителя (дизель)

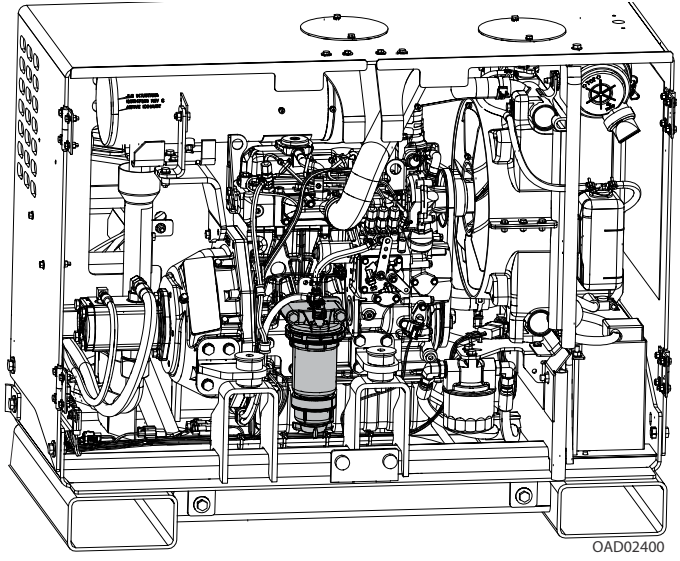

- Точка смазки — заменяемый элемент
- Периодичность (фильтр) — заменяйте через каждые 750 часов работы, при каждой второй смене масла или ежегодно в зависимости от того, что наступит раньше.
- Периодичность (бак для воды) — выливайте ежедневно. Откройте сливной кран внизу топливного фильтра и сливайте всю воду в сосуд, пока не появится чистое топливо. Закройте сливной кран.

Топливный сетчатый фильтр (дизель)

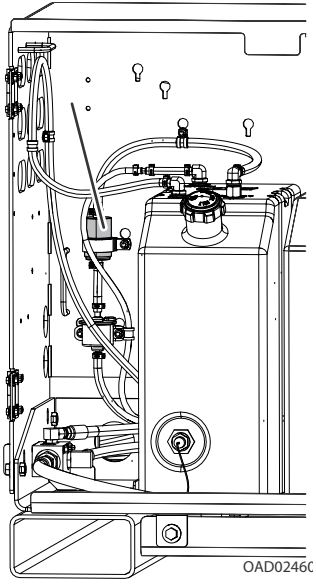

- Точка смазки — заменяемый элемент
- Периодичность — ежегодно или через каждые 750 часов работы

Топливный фильтр (бензин)

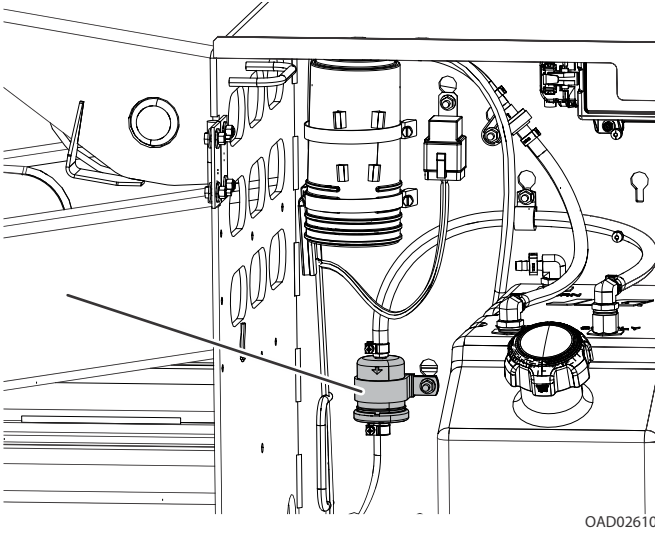

- Точка смазки — заменяемый элемент
- Периодичность — проверяйте через каждые 100 часов; заменяйте ежегодно в соответствии с руководство по двигателю.

6.5 ТЕХОБСЛУЖИВАНИЕ И ЗАРЯДКА АККУМУЛЯТОРНЫХ БАТАРЕЙ

⚠ ОСТОРОЖНО

ЧТОБЫ НЕ ПОЛУЧИТЬ ТРАВМЫ ОТ ВЗРЫВА, НЕ КУРИТЕ ВО ВРЕМЯ ОБСЛУЖИВАНИЯ БАТАРЕЙ И НЕ ПРОВОДИТЕ ОБСЛУЖИВАНИЕ ВБЛИЗИ ИСКР ИЛИ ПЛАМЕНИ. ПРИ ОБСЛУЖИВАНИИ БАТАРЕЙ ОБЯЗАТЕЛЬНО НАДЕВАЙТЕ ЗАЩИТНЫЕ ОЧКИ И ПЕРЧАТКИ.

Зарядка аккумуляторных батарей (ежедневно)

⚠ ОСТОРОЖНО

ПРИ ИСПОЛЬЗОВАНИИ ЗАРЯДНОГО УСТРОЙСТВА АККУМУЛЯТОРНОЙ БАТАРЕИ ЗАРЯДНЫЙ ЖГУТ ПРОВОДОВ НЕОБХОДИМО ПОДСОЕДИНЯТЬ К ЗАЗЕМЛЕННОЙ РОЗЕТКЕ. ЕСЛИ РОЗЕТКА НЕ ЗАЗЕМЛЕНА И ВОЗНИКНЕТ КАКАЯ-ЛИБО НЕИСПРАВНОСТЬ, МАШИНА МОЖЕТ СТАТЬ ПРИЧИНОЙ СЕРЬЕЗНОГО ПОРАЖЕНИЯ ЭЛЕКТРИЧЕСКИМ ТОКОМ.

Для продления срока службы аккумуляторных батарей:

a. Следует поддерживать максимально высокий уровень зарядки аккумуляторных батарей, который возможен исходя из степени оснащенности места производства работ и интенсивности эксплуатации машины. Заряжайте аккумуляторные батареи до того, как уровень их зарядки достигнет 20%. Не допускайте полной разрядки батарей.

b. Каждый день, когда вы используете машину, заряжайте батареи полностью.

c. Заряжайте аккумуляторные батареи в свободное время в интервалах между использованием машины. Свинцово-кислотные/гелевые аккумуляторные батареи не развивают память зарядки.

d. Если применимо, проследите за тем, чтобы перед началом зарядки электролит покрывал пластины аккумуляторной батареи. Во избежание переполнения не доливайте электролит доверху, пока батарея не будет заряжена.

⚠ ВНИМАНИЕ

ПРИ ДОБАВКЕ В БАТАРЕИ ДИСТИЛЛИРОВАННОЙ ВОДЫ ИСПОЛЬЗУЙТЕ НЕМЕТАЛЛИЧЕСКИЕ СОСУДЫ И (ИЛИ) ВОРОНКИ. ДОЛИВАЙТЕ ВОДУ, ПОКА ЭЛЕКТРОЛИТ НЕ ПОКРОЕТ ПЛАСТИНЫ. НЕ ЗАРЯЖАЙТЕ БАТАРЕИ, ЕСЛИ ЭЛЕКТРОЛИТ НЕ ПОКРЫВАЕТ ПЛАСТИНЫ.

ПРИМЕЧАНИЕ. *Во избежание переполнения электролитом добавляйте в батареи дистиллированную воду после зарядки. При добавлении в батарею воды заполняйте только до отмеченного уровня или на 10 мм выше сепараторов.*

Техобслуживание аккумуляторных батарей (ежеквартально)

1. Откройте крышку отсека батарей, чтобы получить доступ к клеммам батареи и крышкам вентиляционных отверстий.

⚠ ВНИМАНИЕ

ПРИ ДОБАВКЕ В БАТАРЕИ ДИСТИЛЛИРОВАННОЙ ВОДЫ ИСПОЛЬЗУЙТЕ НЕМЕТАЛЛИЧЕСКИЕ СОСУДЫ И (ИЛИ) ВОРОНКИ. ДОЛИВАЙТЕ ВОДУ, ПОКА ЭЛЕКТРОЛИТ НЕ ПОКРОЕТ ПЛАСТИНЫ. НЕ ЗАРЯЖАЙТЕ БАТАРЕИ, ЕСЛИ ЭЛЕКТРОЛИТ НЕ ПОКРЫВАЕТ ПЛАСТИНЫ.

ПРИМЕЧАНИЕ. *Во избежание переполнения электролитом добавляйте в батареи дистиллированную воду после зарядки. При добавлении в батарею воды заполняйте только до отмеченного уровня или на 10 мм выше сепараторов.*

2. Снимите вентиляционные колпачки и проверьте уровень электролита в каждом элементе. Электролит должен доходить до кольца, находящегося приблизительно в 25 мм от верха батареи. Заливайте батареи только дистиллированной водой. Установите на место и закрепите все вентиляционные колпачки.

3. Снимите кабели со всех клемм батареи. Снимайте по одному, сначала отрицательный кабель. Очистите кабели раствором, нейтрализующим кислоту (например, пищевой содой и водой или аммиаком) и проволочной щеткой. Если нужно, замените кабели и (или) винты кабельных зажимов.
4. Очистите клемму батареи проволочной щеткой и присоедините кабель к клемме. Покройте поверхности вне контактов минеральной консистентной смазкой или вазелином.
5. Очистив все кабели и клеммы, убедитесь в том, что все кабели установлены должным образом и не зажаты. Закройте крышку отсека батарей.
6. Включите питание машины и убедитесь, что она работает должным образом.

6.6 ПРОПАНОВАЯ ТОПЛИВНАЯ СИСТЕМА

Сброс давления

⚠ ВНИМАНИЕ

РАБОЧЕЕ ДАВЛЕНИЕ В ПРОПАНОВОЙ СИСТЕМЕ — 21,5 БАР. ДЛЯ СНИЖЕНИЯ РИСКА ВОСПЛАМЕНЕНИЯ И ПОЛУЧЕНИЯ ТРАВМ ПЕРЕД ТЕХОБСЛУЖИВАНИЕМ КОМПОНЕНТОВ ПРОПАНОВОЙ СИСТЕМЫ (ГДЕ ПРИМЕНИМО) СТРАВИТЕ В НЕЙ ДАВЛЕНИЕ.

Стравливание давления в пропановой системе

1. Закройте ручной запорный клапан на баке пропанового топлива.
2. Запустите машину и дождитесь, когда двигатель заглохнет.
3. Выключите зажигание.

⚠ ВНИМАНИЕ

В ТОПЛИВНОЙ СИСТЕМЕ БУДЕТ ПРИСУТСТВОВАТЬ ОСТАТОЧНОЕ ДАВЛЕНИЕ ПАРОВ. ПЕРЕД ОТСОЕДИНЕНИЕМ ТОПЛИВНЫХ ЛИНИЙ ОБЕСПЕЧЬТЕ НАДЛЕЖАЩУЮ ВЕНТИЛЯЦИЮ НА РАБОЧЕЙ ПЛОЩАДКЕ.

Проверка на утечки

⚠ ВНИМАНИЕ

НИКОГДА НЕ ИСПОЛЬЗУЙТЕ ОТКРЫТОЕ ПЛАМЯ ЛЮБОГО ТИПА ДЛЯ ПРОВЕРКИ ГЕРМЕТИЧНОСТИ ПРОПАНОВОЙ ТОПЛИВНОЙ СИСТЕМЫ.

После выполнения техобслуживания всегда выполняйте проверку пропановой топливной системы на отсутствие утечек. Проверяйте фитинги отремонтированного или замененного компонента на отсутствие утечек. Используйте имеющиеся в продаже жидкие течеискатели или электронные индикаторы утечки. При использовании обеих способов сначала воспользуйтесь электронным индикатором утечки, чтобы избежать загрязнения жидким течеискателем.

6.7 ШИНЫ И КОЛЕСА

Повреждение шины

Компания JLG Industries, Inc. рекомендует принимать меры по немедленному выводу изделия JLG из эксплуатации и замене шины или узла шины, если у шины, наполненной полиуретановым пенопластом, обнаруживается любой из перечисленных ниже дефектов:

- гладкий равномерный порез общей длиной свыше 7,5 см через слой корда;
- любой разрыв или износ (с рваными краями) слоя корда свыше 2,5 см в любом направлении;
- любые проколы диаметром больше 2,5 см;
- любые повреждения корда бортовой части шины.

Если шина повреждена, но размеры повреждения меньше приведенных выше значений, шину нужно ежедневно осматривать, чтобы видеть, не распространилось ли повреждение за допустимые пределы.

Замена шины

Компания JLG рекомендует использовать для замены шины того же размера, той же слойности и той же марки, что и шины, которые были установлены на машине с самого начала. Для ознакомления с информацией об артикуле шин, одобренных для конкретной машины и модели, см. руководство JLG по запасным частям. Если используется шина, отличная от рекомендуемой JLG, мы рекомендуем, чтобы она обладала следующими характеристиками:

- Тот же размер и те же или более высокие показатели слойности и максимальной нагрузки.
- Ширина контакта протектора та же или большая, чем у исходной шины.
- Диаметр колеса, ширина и смещение идентичны оригинальной шине.
- Рекомендована к применению производителем шин (включая величину давления в шине и максимальную нагрузку на шину).

Выбирая и устанавливая сменную шину, проследите за тем, чтобы давление воздуха во всех шинах имело значение, рекомендуемое JLG. С учетом вариаций размеров шин различных марок обе шины одного и того же моста должны быть одинаковыми.

Замена колеса

Ободья, устанавливаемые на машинах каждой модели, рассчитаны исходя из требований устойчивости, в которых учитываются ширина колеи, давление в шине и грузоподъемность. Отклонения размеров, таких как ширина обода, положение центрального элемента, больший или меньший диаметр и т.д., вносимые без письменного разрешения завода, могут создать условия, небезопасные с точки зрения устойчивости.

Установка колес

Чрезвычайно важно при установке колес затягивать гайки до требуемого момента и поддерживать этот момент.

⚠ ОСТОРОЖНО

ЧТОБЫ НЕ ДОПУСТИТЬ РАЗБАЛТЫВАНИЯ КОЛЕС, ПОЛОМКИ ШПИЛЕК И ВОЗМОЖНОСТИ ОПАСНОГО ОТДЕЛЕНИЯ КОЛЕС ОТ МОСТА, НЕОБХОДИМО ЗАТЯГИВАТЬ КОЛЕСНЫЕ ГАЙКИ ДО НАДЛЕЖАЩЕГО МОМЕНТА И СЛЕДИТЬ ЗА СОХРАНЕНИЕМ ЗАТЯЖКИ. ОБЯЗАТЕЛЬНО ИСПОЛЬЗУЙТЕ ТОЛЬКО ГАЙКИ, СООТВЕТСТВУЮЩИЕ УГЛУ КОНУСНОСТИ КОЛЕСА.

Чтобы не допустить разбалтывания колес, затягивайте крепежные гайки до требуемого момента. Для затяжки гаек используйте динамометрический ключ. Если у вас нет динамометрического ключа, затяните гайки ключом с проушиной, после чего немедленно обратитесь в сервисный гараж или к дилеру, чтобы они произвели затяжку до нужного момента. Перетяжка гаек приведет к поломке шпилек или к неустранимой деформации отверстий под шпильки в колесах. Правильная процедура установки колес состоит в следующем:

1. Сначала наверните все гайки вручную, чтобы не сорвать резьбу. НЕ смазывайте резьбу или гайки.
2. Затягивайте гайки в такой последовательности:

СХЕМА ДЛЯ 9 ГАЕК

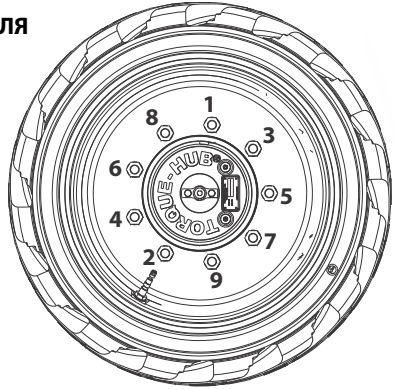

3. Затяжку гаек нужно производить поэтапно. Соблюдая рекомендуемую последовательность, затягивайте гайки согласно следующей таблице моментов затяжки.

МОМЕНТЫ ЗАТЯЖКИ		
1-й этап	2-й этап	3-й этап
115 Н·м	149 Н·м	230 Н·м

4. Колесные гайки нужно заново подтянуть после первых 50 часов работы и после каждой замены колес. Проверяйте затяжку каждые 3 месяца или через каждые 150 часов работы.

РАЗД. 7. ЖУРНАЛ ПРОВЕРОК И РЕМОНТА

Дата	Замечания

Дата	Замечания

Главное управление корпорации
JLG Industries, Inc.
1 JLG Drive
McConnellsburg PA. 17233-9533 USA (США)
(717) 485-5161 (главное управление)
(877) 554-5438 (техническая поддержка клиентов)
(717) 485-6417

На нашем сайте представлены адреса зарубежных отделений JLG.
www.jlg.com